go シリーズ　クーラーキャッチャー®　平地高置・二段置用

ルームエアコン据付部品 **C-WG-S・C-WG・C-WG-L型** 据付説明書

日晴金属株式会社
本社 大阪市住吉区我孫子1丁目2番10号
〒558-0014 TEL.06-6696-0151
http://www.catcher.jp

- クーラーキャッチャー〈C-WG-S・C-WG・C-WG-L〉は、ルームエアコン80kg以下で、ご使用ください。
- 金具を据え付け後、この説明書をお客様にお渡しいただき警告表示内容を確認していただくようお願いします。
- この金具を分解や廃棄処分する場合は、お買い上げの販売店または専門業者にご相談してください。

**部品表**

| | | | | | |
|---|---|---|---|---|---|
| ①フレーム組 | | 2組 | ⑥引留ステー | | 2本 |
| ②キャク組 | (R) | 2組 | ⑦ コーチボルト (φ6-50) ワッシャ (φ6) | | 2組 |
| | (L) | 2組 | | | |
| ③ベース | | 4本 | | | |
| ④トメカナグ | | 4個 | ⑧ 六角ボルト (⊕M8-20) | | 18本 |
| ⑤絶縁ナット組 | | 8組 | ⑨ナット(M8) | | 2個 |

**警告**

- 絶対に乗ったり、ぶら下がったりしないでください。壊れる恐れがあります。
- 改造しないでください。強度が不足したり、寿命が短くなります。
- ネジは確実に締めてください。締め忘れると分解する恐れがあります。
- 製品のカドは、手を切る恐れがあります。お子様にも教えてください。

## 架台の組み立て方と完成図 (既存のエアコンの上にかぶせて使用する場合は裏面)

**1.** ①フレーム組を広げて枠にします。

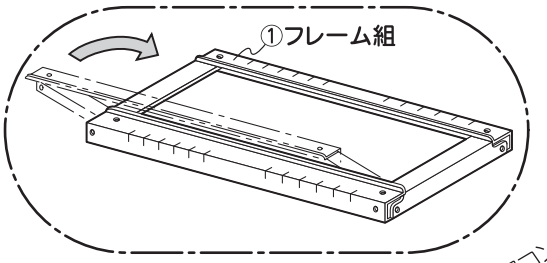


**2.** ①フレーム組に②キャク組を⑧六角ボルトで取り付けます。
※②キャク組には、(R)と(L)がありますのでご注意ください。

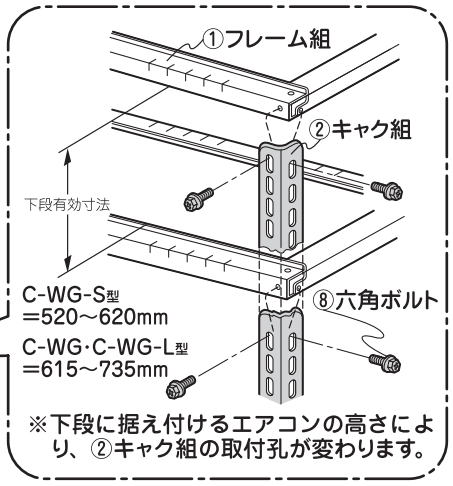


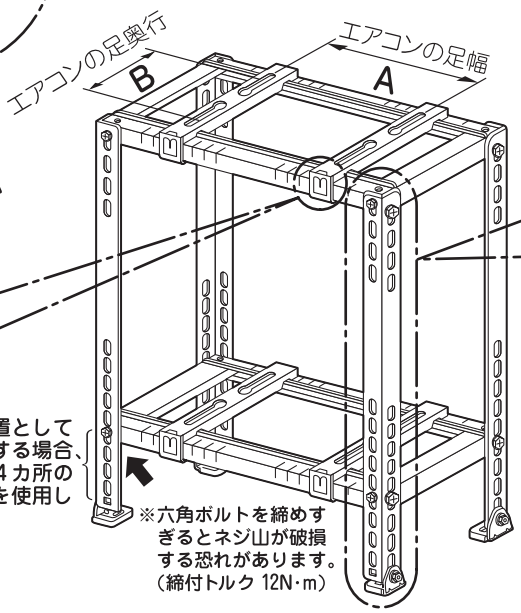


**3.** ①フレーム組の寸法目盛を目安に、③ベースを一方のフレームにひっかけてから、③ベースの「正面」側を④トメカナグで取り付けます。

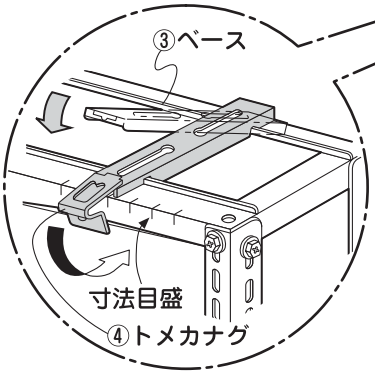


※③ベースがずれる場合は、④トメカナグの上から奥行方向に、ハンマーなどで軽くたたいてください。

**エアコンの足固定寸法(mm)**

| 型式 ＼ 固定寸法 | 足幅 A | 足奥行 B |
|---|---|---|
| C-WG-S型 | 300～650 | 140～320 |
| C-WG型 | 300～700 | 160～340 |
| C-WG-L型 | 400～800 | 200～380 |

| 水切勾配 | |
|---|---|
| C-WG-S型 C-WG型 | 0°～19° |
| | 水平～3.4/10 |
| C-WG-L型 | 0°～17° |
| | 水平～3.0/10 |

## 架台の固定

- 壁面の柱等から架台の上部左右を、⑥引留ステー・⑦コーチボルト・⑧六角ボルト・⑨ナットで固定してください。

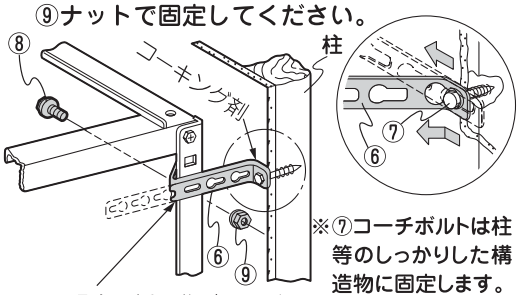


※⑦コーチボルトは柱等のしっかりした構造物に固定します。
※長い場合は折り曲げてください。

- 市販のアンカーボルトで固定する場合は、下図の寸法で固定してください。

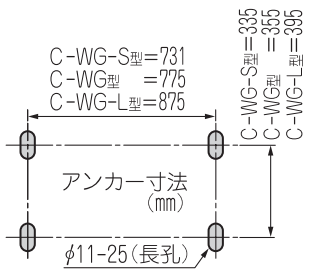


## エアコン本体の据え付け

1) 架台各部のボルトを増し締めします。
2) ⑤絶縁ナットをはめ、エアコン本体を乗せて⑤六角ボルトで固定します。

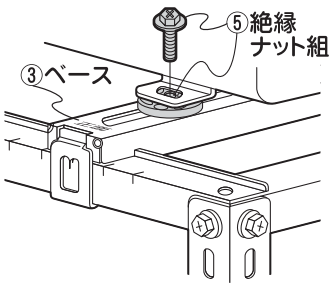


- この製品にお気付きの点がありましたら、外箱側面の製品番号もお知らせください。

## 既存のエアコンの上にかぶせて使用する場合（二段置として使用する場合は表面）

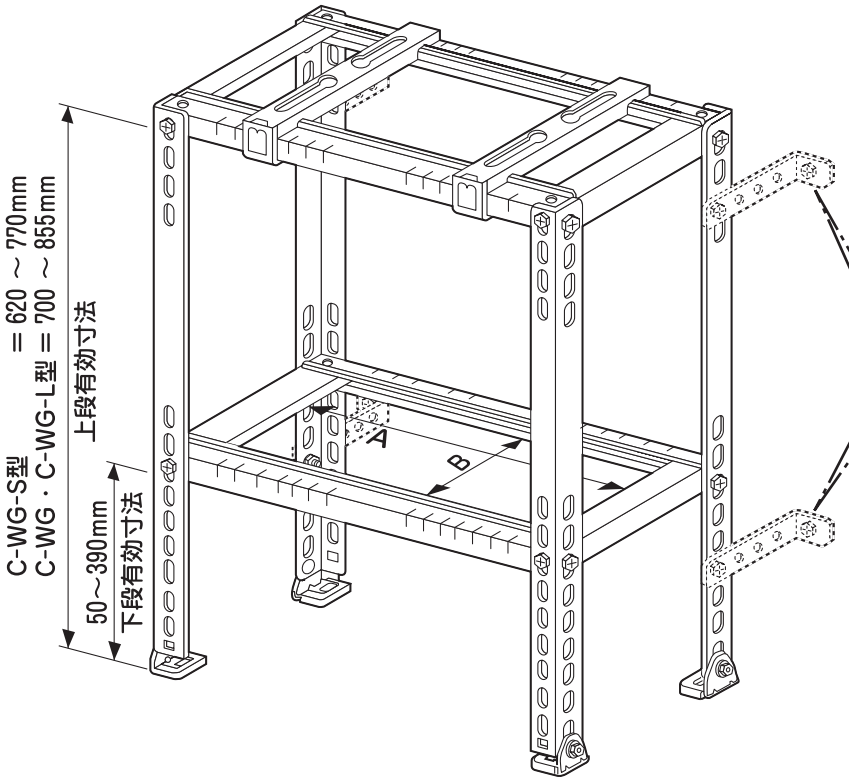


既存のエアコンが内側有効寸法より小さい場合、上からかぶせて使用することができます。

**※エアコンの寸法を確認の上ご使用ください。**

設置する場所に応じて転倒防止を必ずおこなってください。

内側有効寸法（㎜）

| 型式＼有効寸法 | 内側幅 A | 内側奥行B |
|---|---|---|
| C-WG-S型 | 700 | 300 |
| C-WG型 | 744 | 320 |
| C-WG-L型 | 844 | 360 |

**1.** エアコンの配管が当たらないように①フレーム組を取り付け、上からかぶせます。

**※下段には③ベースを取り付けません。**

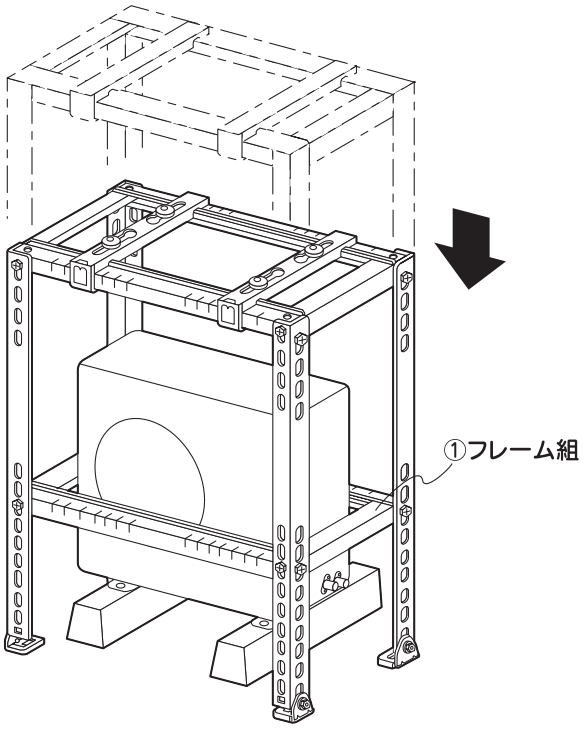

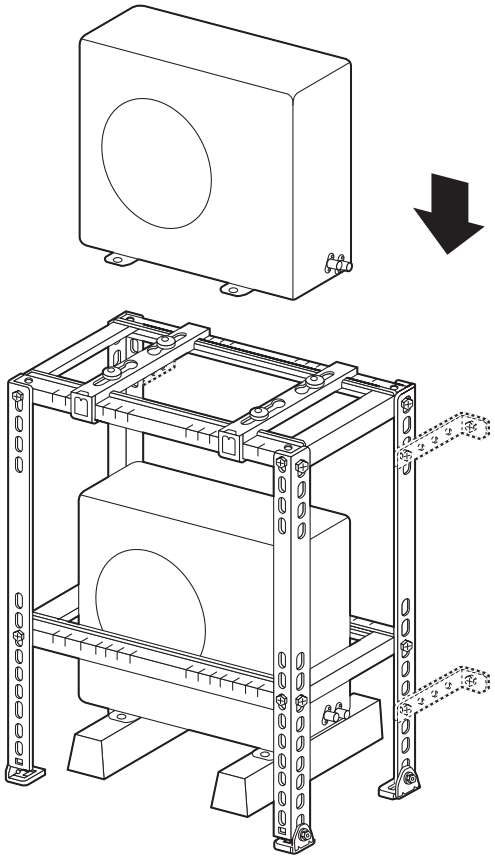
**2.** 転倒防止をおこなったあと、上段にエアコンを取り付けます。