CR020060A-0

go シリーズ　クーラーキャッチャー®　ルームエアコン据付部品

室内機据付桟（タテ桟）C-TSG型

据付説明書

日晴金属株式会社
本　　社　大阪市住吉区我孫子１丁目２番10号
〒558－0014　TEL.06-6696-0151
http://www.catcher.jp

T4931481185794

●据え付ける個所に十分な強度があるか確かめて、取り付けの際にはネジをしっかり締めてください。
●この説明書に従って使用し、改造等をしないでください。

⚠警告
●ネジは確実に締めてください。締め忘れると落下する恐れがあります。
●製品のカドは、手を切る恐れがあります。

■部品表（次の部品が入っています。）

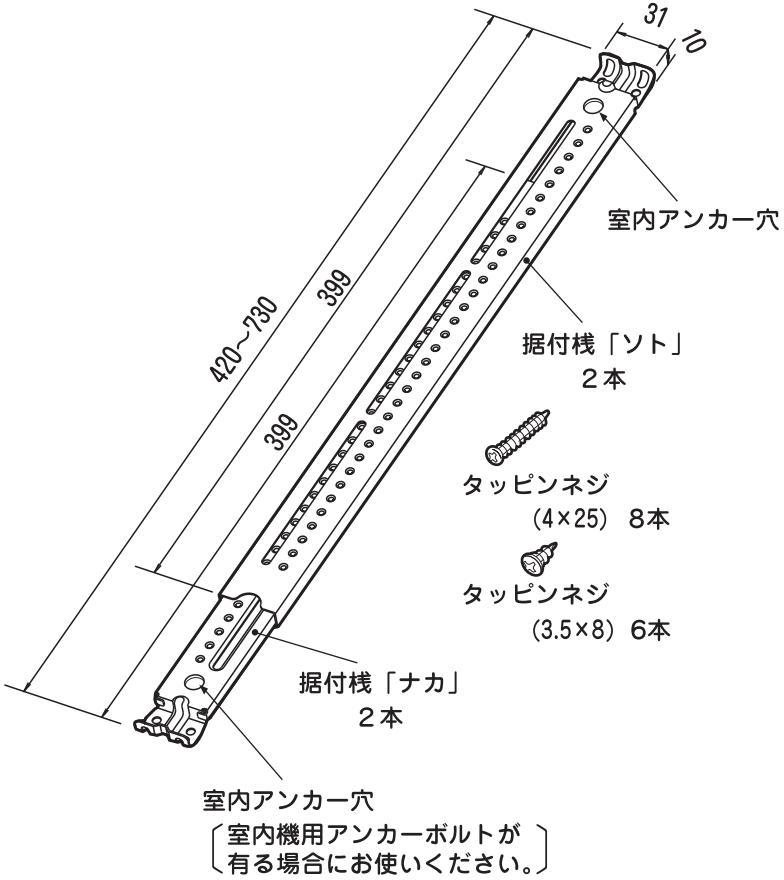

■廻り縁から吊り下げる場合

廻り縁に強度がない場合は、この取り付けは絶対しないでください。

●据付桟の「ソト」･「ナカ」のどちらでも使用できます。
●この方法で１セット２台据え付けできます。
●廻り縁にタッピンネジ（4×25）で本体の取付板のピッチに合わせてしっかり固定します。
●本体の取付板をタッピンネジ（3.5×８）で固定します。

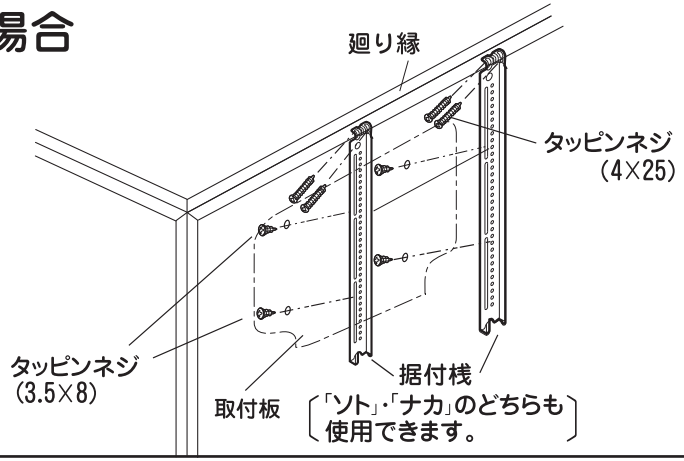

■廻り縁と鴨居とで取り付ける場合

●据付桟の「ソト」･「ナカ」を廻り縁と鴨居の寸法に合わせてスライドさせ、本体の取付板のピッチに合わせて、タッピンネジ（４×25）で上下共しっかり固定します。

●本体の取付板をタッピンネジ（3.5×８）で固定します。

●据付桟の「ソト」と「ナカ」の重なり部分をタッピンネジ（3.5×8）で固定します。

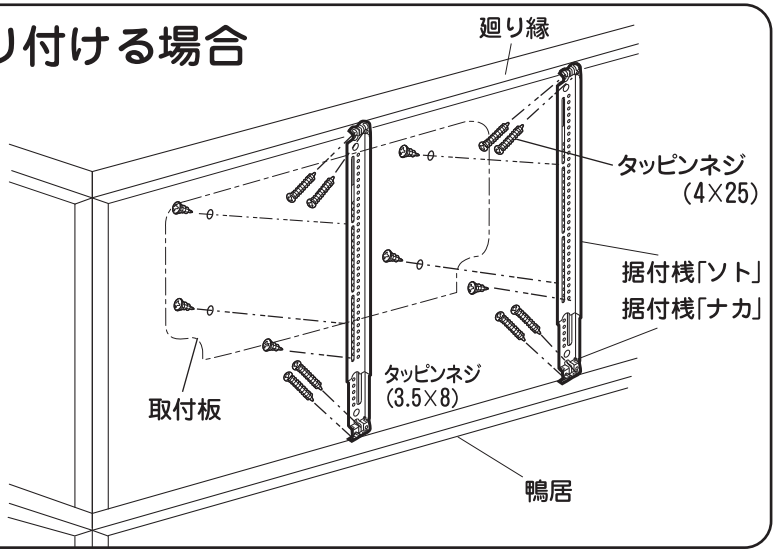

●この製品にお気付きの点がありましたら、外箱側面の製品番号もお知らせください。