家庭用アンテナ設置金具

壁面取付金具

MW50ZE

50形以下のCS・BSアンテナや、UHF・FMアンテナに対応。軒先に合わせて325～510mmで伸縮自在です。アーム抜け防止ボタン付。

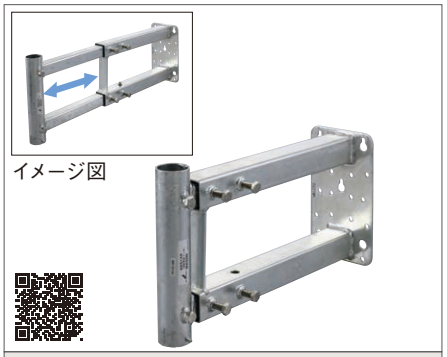

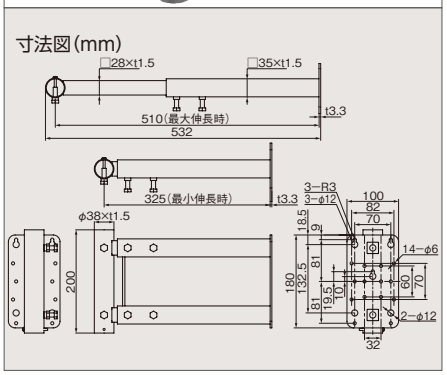

MW80ZE

50形以下のCS・BSアンテナや、UHF・FMアンテナに対応。軒先に合わせて500～800mmで伸縮自在です。アーム抜け防止ボタン付。

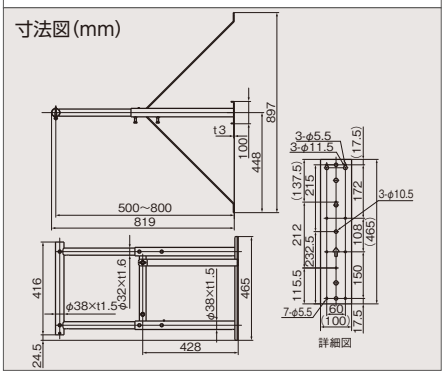

型番	希望小売価格	質量(kg)	突出し長(mm)	マスト径(mm)	梱包入数	付属品	備考
MW50ZE	**¥11,836**(税抜価格 ¥10,760)	2.8	325～510	φ25～32	5	—	溶融亜鉛メッキ(HDZT49)、伸縮形、EU RoHS指令準拠
MW80ZE	**¥29,447**(税抜価格 ¥26,770)	6.2	500～800	φ25～32	1	タイラップ×2	溶融亜鉛メッキ(HDZT49)、伸縮形、EU RoHS指令準拠

LM151D

UHF平面アンテナ対応、スリムな取付部で壁面にスッキリ取り付け可能。

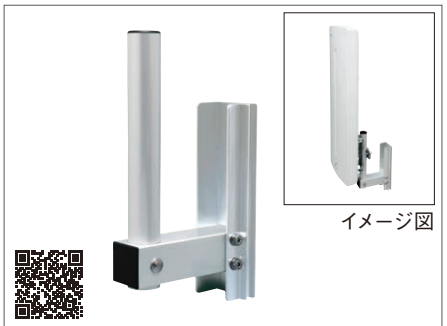

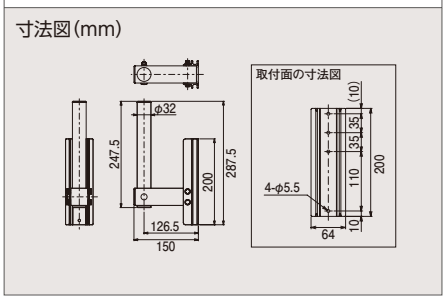

LM251D

50形以下のBS・CSアンテナ対応、スリムな取付部で壁面にスッキリ取り付け可能。

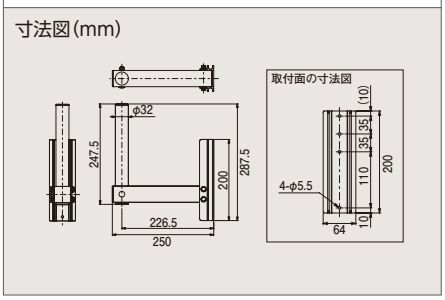

MW30ZL

約600mmの長尺マスト付、50形以下のBS・CSアンテナとUHF平面アンテナの両方を設置可能。

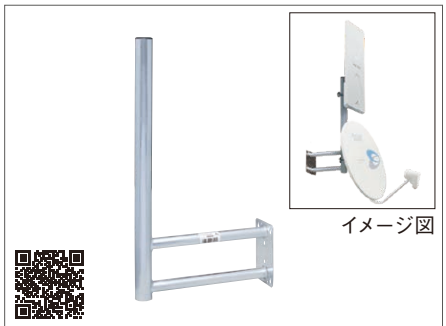

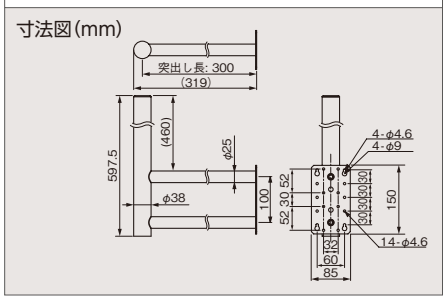

対応アンテナ	型番	希望小売価格	質量(kg)	突出し長(mm)	マスト径(mm)	梱包入数	付属品	取付可能アンテナ口径	備考
UHF平面アンテナ	**LM151D**	**オープン価格**	0.6	150	φ32	10	木ネジ×4、ドリルネジ×4、防水ワッシャー×4	—	EU RoHS指令準拠
BS・110度CSアンテナ	**LM251D**	**オープン価格**	0.7	250	φ32	10	木ネジ×4、ドリルネジ×4、防水ワッシャー×4	45cm 50cm	EU RoHS指令準拠
UHF平面アンテナ BS・110度CSアンテナ	**MW30ZL**	**¥10,472**(税抜価格 ¥9,520)	1.6	300	φ38	5	—	45cm 50cm	溶融亜鉛メッキ(HDZT49)、EU RoHS指令準拠