吊りボルト用 振れ止め金具



※取り付けには、市販の吊りボルト・ナット(W3/8)が別途必要です。

●ラック等の振れ止めとして、吊りボルトに取り付けて使用します。
●挟み込むタイプなのでボルトの途中からの施工が可能です。

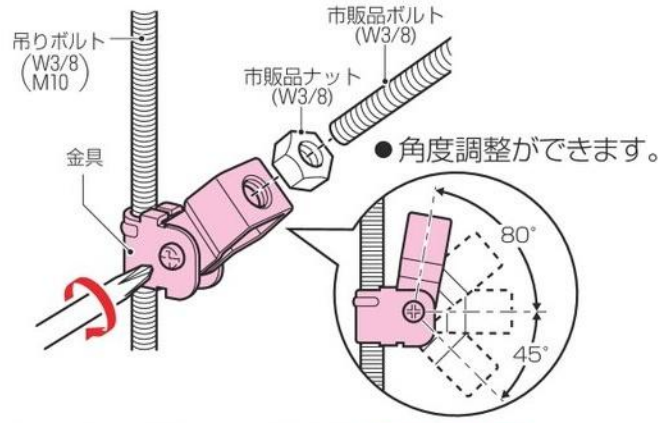

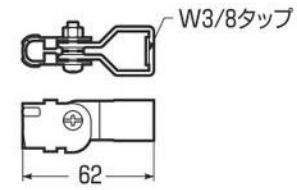

■電気亜鉛めっき仕様 RoHS対応

品　番	適合ボルト	入数	希望小売価格(税抜)
SGT-FS3	W3/8·M10	10	320

吊りボルト中間金具

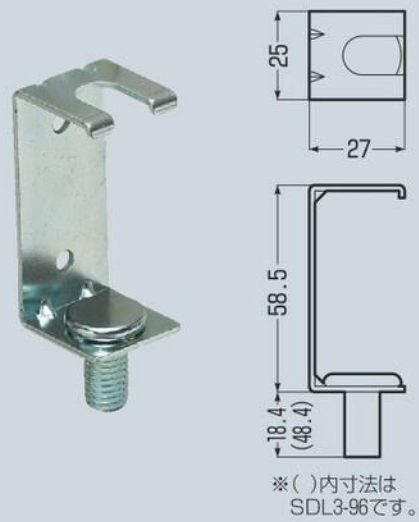

※( )内寸法はSDL3-96です。

許容静荷重：196N(20kgf)

●蛍光灯のリニューアル等で、既存の吊りボルトでは長さが足りない場合の長さ調整に使用します。

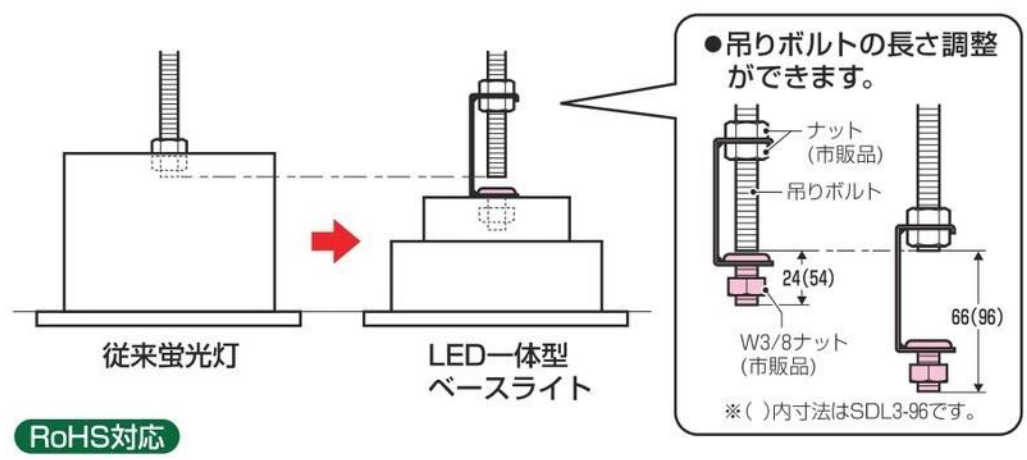

RoHS対応

品　番	適合ボルト	ボルト調整幅	入数	希望小売価格(税抜)
SDL3-66	W3/8·M10	24～66㎜	20	390
SDL3-96		54～96㎜	20	480

カシメル連結金具

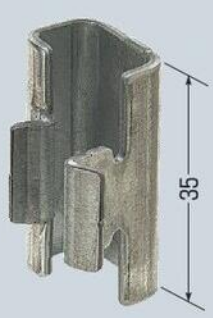

許容静荷重：98N(10kgf)

●ボルト同士を連結(継ぎ足し)する場合に使用します。

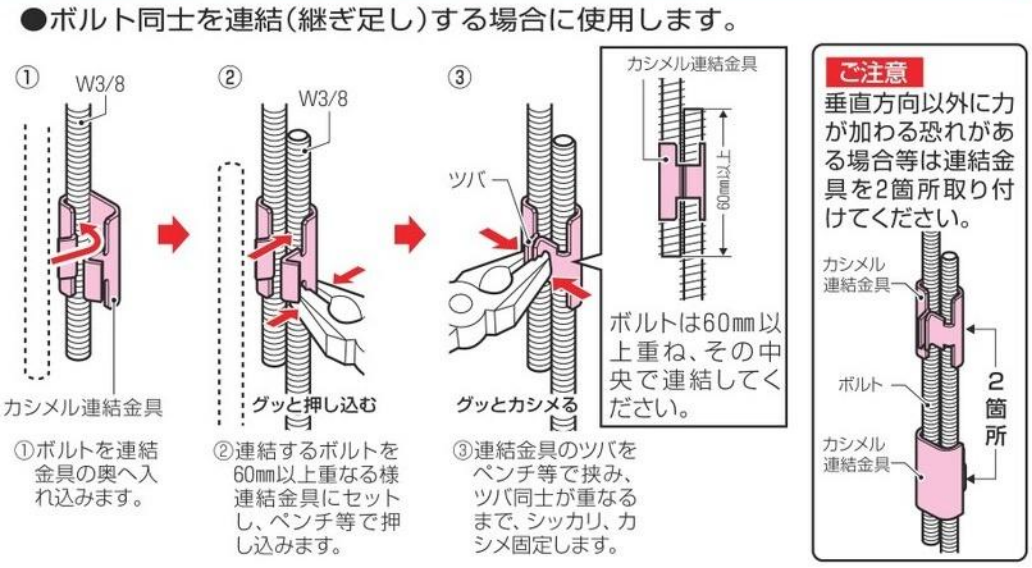

品　番	適合ボルト	入数	希望小売価格(税抜)
BR-3A	W3/8×2	10	100