ビームラックル(H形鋼・C形鋼組合せ用)

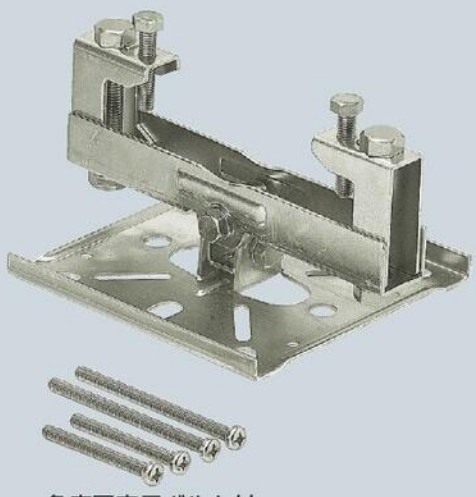

角度固定用ボルト付

●高天井用の照明器具、防爆形照明器具等の取り付けに使用します。
●角度調整ができます。

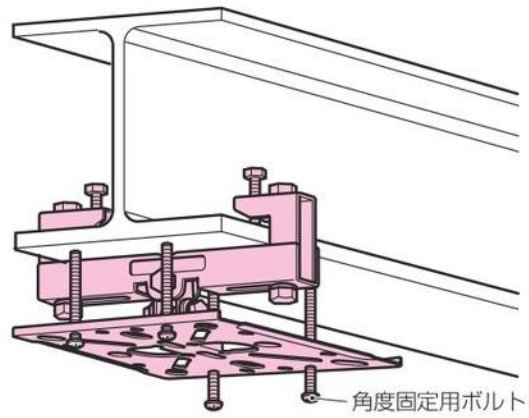

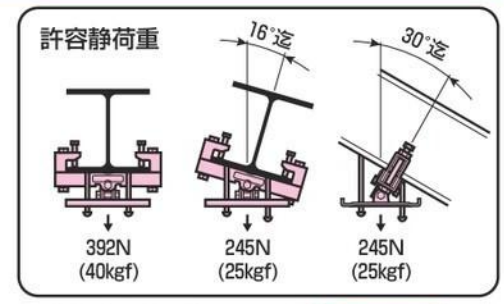

※推奨ボルト締付けトルク 1497頁

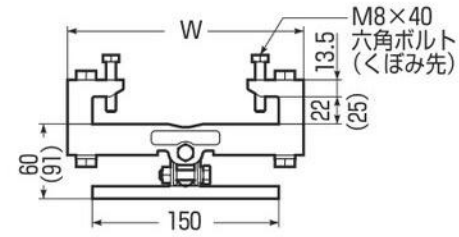

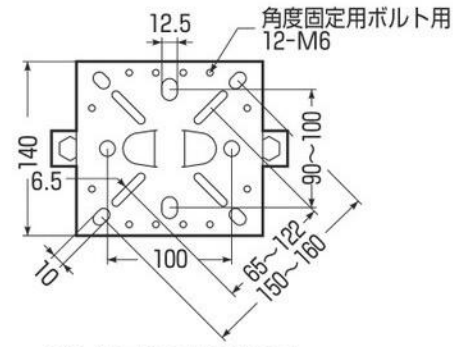

※(　)内寸法はサイズ40です。

取付手順
①のボルトを固定し、鋼材に取り付けてから②、③、④のボルトを順に固定してください。

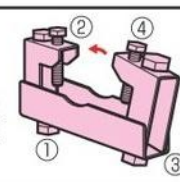

(適合寸法)

H形鋼

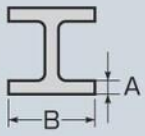

C形鋼組合せ

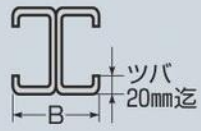

鋼材厚(A)
10～30サイズは20mm迄
40サイズは24mm迄

■電気亜鉛めっき仕様 RoHS対応

	品　番	適合鋼材幅(B)	W	入数	最小入数	希望小売価格(税抜)
	SGBK-10	60～105mm	140	15	1	4,200
	SGBK-15	90～155mm	190	15	1	4,720
	SGBK-20	140～205mm	240	10	1	5,310
	SGBK-30	240～305mm	340	5	1	5,970
受	**SGBK-40**	250～400mm	460	5	1	6,500