ビームラックル(角・丸パイプ・H形鋼・C形鋼組合せ用)

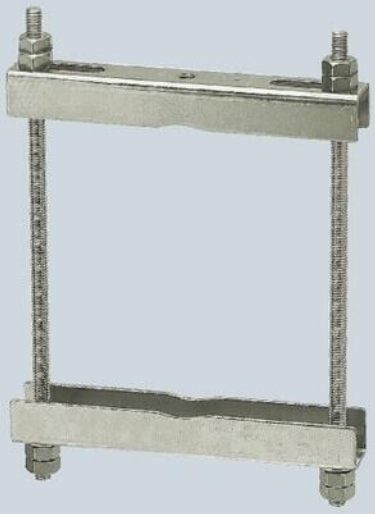

●安定器の取り付けに使用します。

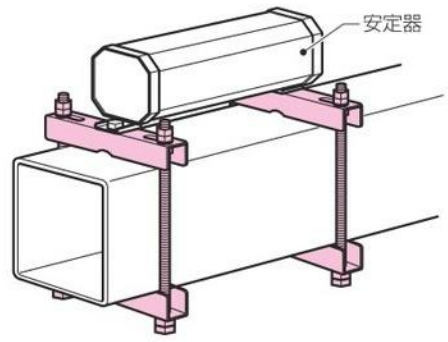

許容静荷重

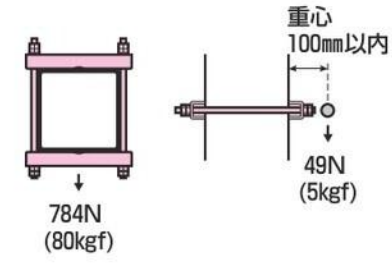

※推奨ボルト締付けトルク ➡1497頁

取付手順
片側を予めナットで挟んで固定しておくと、作業が容易です。

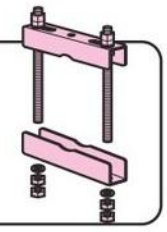

アイボルトが取り付けられます。
➡1554頁

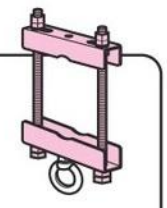

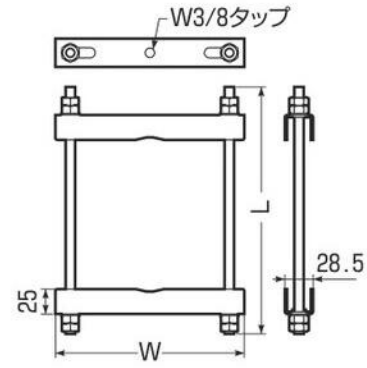

(適合寸法)

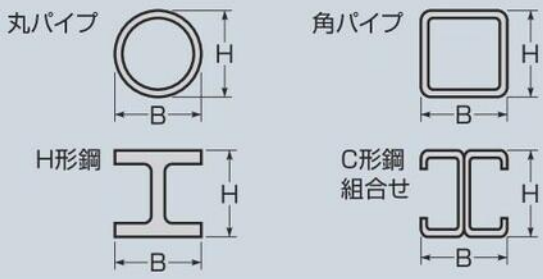

■電気亜鉛めっき仕様 RoHS対応

品　番	適合鋼材幅(B)	適合鋼材高さ(H)	W	L	入数	最小入数	希望小売価格(税抜)
SGPA-10	60～105㎜	100㎜以下	140	190	20	1	2,050
SGPA-15	90～155㎜	150㎜以下	190	240	15	1	2,370
SGPA-20	140～205㎜	200㎜以下	240	290	10	1	2,850

●溶融めっき仕様も受注品として承ります。品番末尾にDを付けてご注文ください。

ビームラックル(角・丸パイプ・H形鋼・C形鋼組合せ用)



●レースウェイ・ダクト・蛍光灯等の取り付けに使用します。

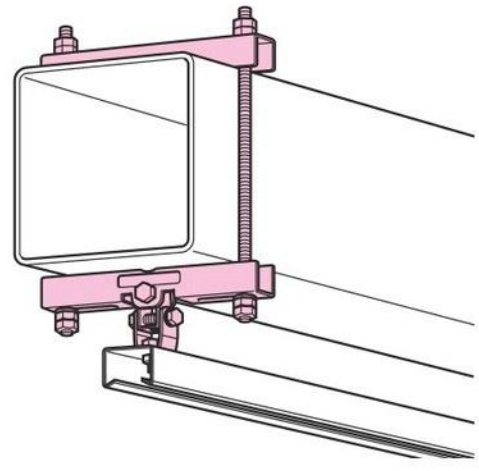

許容静荷重

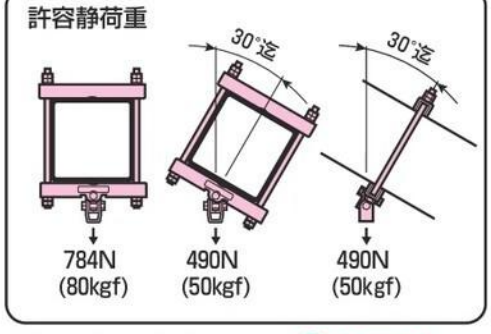

※推奨ボルト締付けトルク ➡1497頁

取付手順
片側を予めナットで挟んで固定しておくと、作業が容易です。

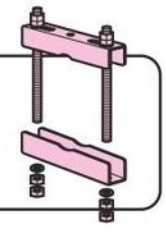

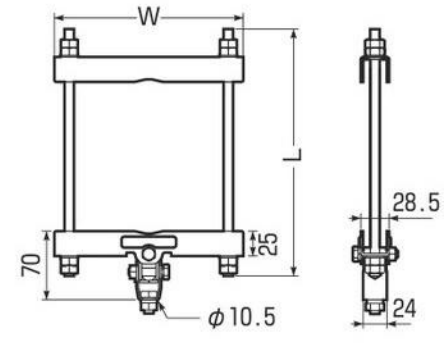

(適合寸法)

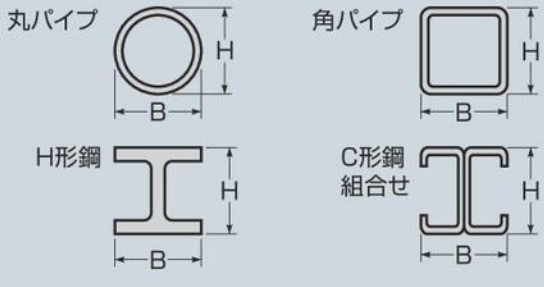

■電気亜鉛めっき仕様 RoHS対応

品　番	適合鋼材幅(B)	適合鋼材高さ(H)	W	L	入数	最小入数	希望小売価格(税抜)
SGPA-10A	60～105㎜	100㎜以下	140	190	20	1	2,580
SGPA-15A	90～155㎜	150㎜以下	190	240	15	1	2,940
SGPA-20A	140～205㎜	200㎜以下	240	290	10	1	3,560