ビームラックル(角・丸パイプ・H形鋼・C形鋼組合せ用)



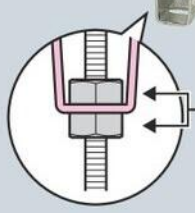

ゆるみ止めが必要です。
市販のナットを2つ使用してください。

(適合寸法)

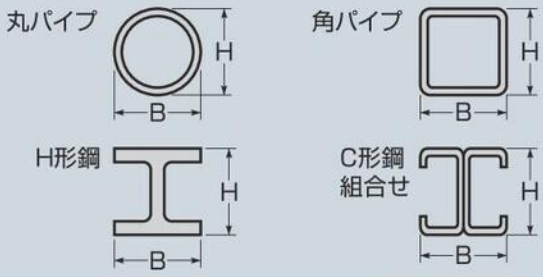

●吊りボルトを下げ、ラック・ダクト等の支持に使用します。

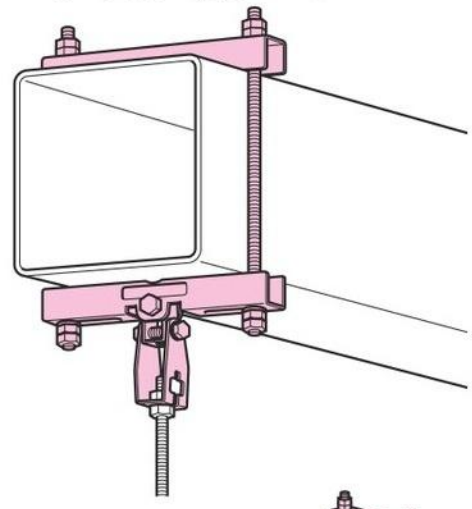

取付手順
片側を予めナットで挟んで固定しておくと、作業が容易です。



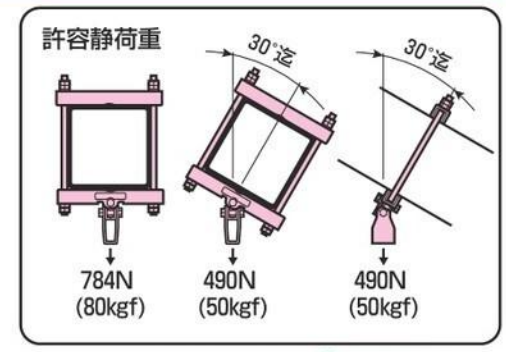

※推奨ボルト締付けトルク ➡ 1497頁

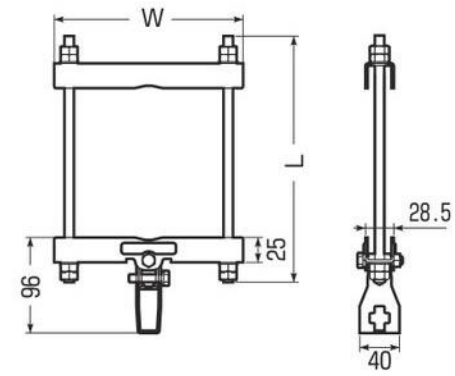

■電気亜鉛めっき仕様 RoHS対応

適合ボルト	品　番	適合鋼材幅(B)	適合鋼材高さ(H)	W	L	入数	最小入数	希望小売価格(税抜)
W3/8	SGPA-10-3	60～105mm	100mm以下	140	190	20	1	2,580
	SGPA-15-3	90～155mm	150mm以下	190	240	20	1	2,940
	SGPA-20-3	140～205mm	200mm以下	240	290	10	1	3,560
W1/2	SGPA-10-4	60～105mm	100mm以下	140	190	20	1	2,710
	SGPA-15-4	90～155mm	150mm以下	190	240	20	1	3,060
	SGPA-20-4	140～205mm	200mm以下	240	290	10	1	3,690

在庫問合せ品

●溶融めっき仕様も受注品として承ります。品番末尾にDを付けてご注文ください。

ビームラックル(角・丸パイプ・H形鋼・C形鋼組合せ用)

金属製丸形フランジ付

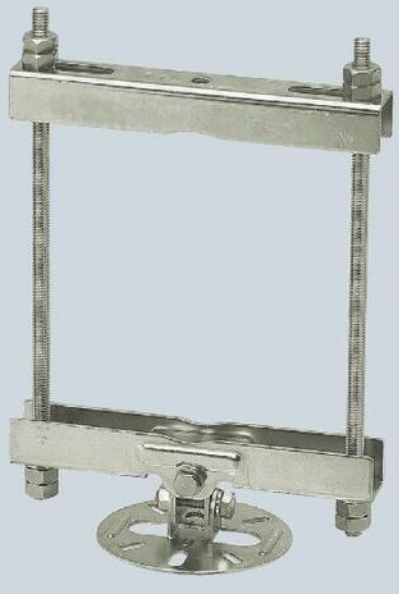

(適合寸法)

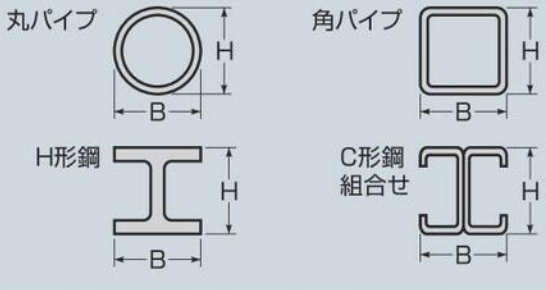

●高天井の照明器具の取り付けに使用します。

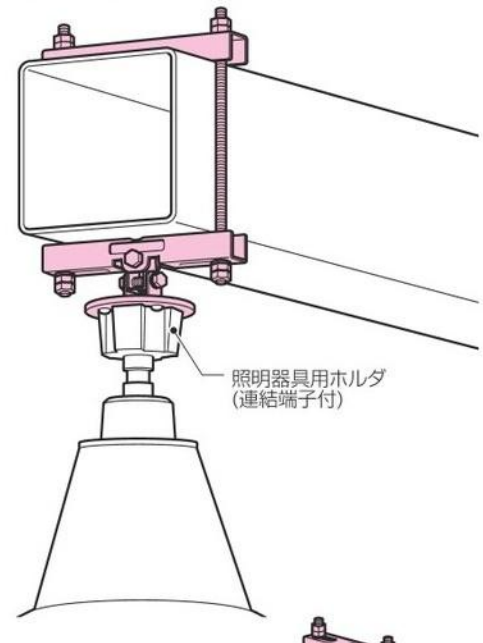

取付手順
片側を予めナットで挟んで固定しておくと、作業が容易です。



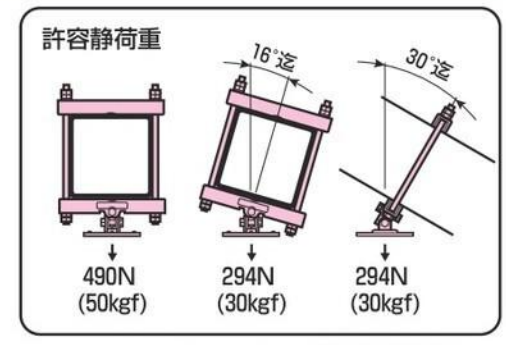

※推奨ボルト締付けトルク ➡ 1497頁

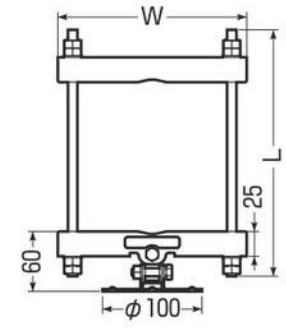

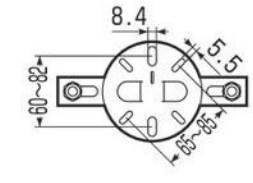

■電気亜鉛めっき仕様 RoHS対応

品　番	適合鋼材幅(B)	適合鋼材高さ(H)	W	L	入数	最小入数	希望小売価格(税抜)
SGPF-10	60～105mm	100mm以下	140	190	20	1	3,060
SGPF-15	90～155mm	150mm以下	190	240	15	1	3,530
SGPF-20	140～205mm	200mm以下	240	290	10	1	3,780

●溶融めっき仕様も受注品として承ります。品番末尾にDを付けてご注文ください。