取付自在台座

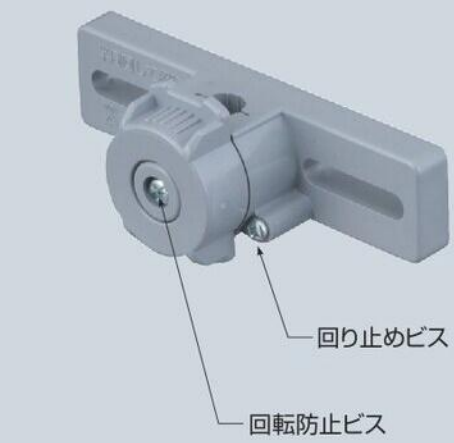

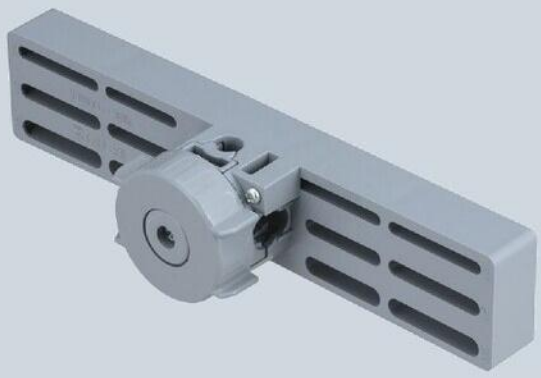

許容静荷重：98N(10kgf)
ビス1点固定の場合：49N(5kgf)
※取付ビスの許容静荷重値が低い場合はその数値を許容静荷重とします。

●吊りボルトへの機器の固定等に使用します。
●樹脂製なので絶縁性に優れています。
●ロックナットを反時計回りに180度回せば、上下移動が容易にできます。
●機器の固定は、M6ボルト、タッピンねじが使用できます。ロングタイプはM4、M5、M6と3種類使えます
●当社ミラックハンガーと組み合わせることで、大きな機器も取り付けられます。

許容静荷重

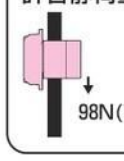

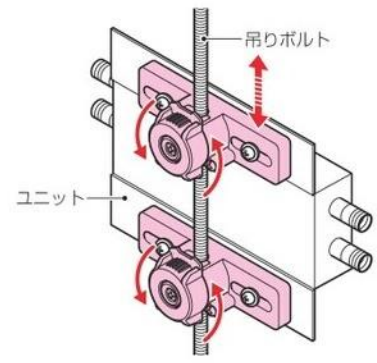

ロングタイプはタテ方向、ヨコ方向のどちらでも取り付けられます。

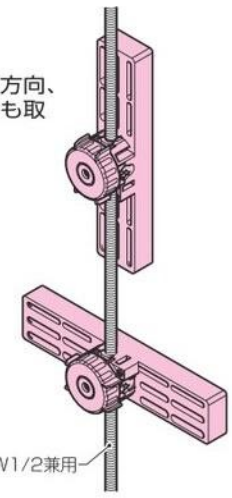

■TZD-3B

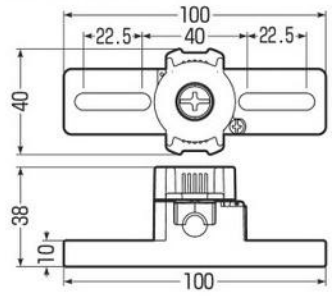

■TZD-3BL

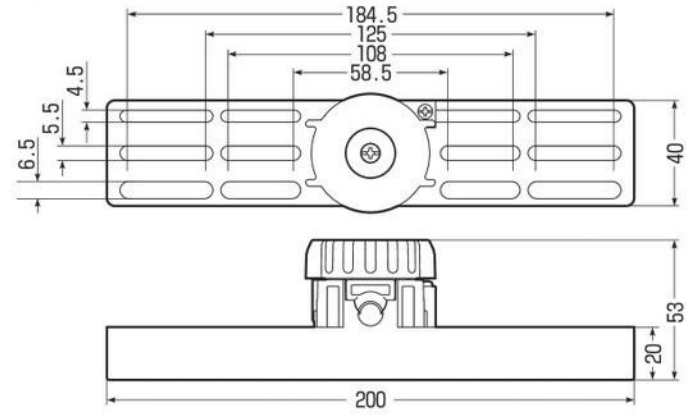

RoHS対応

品　番	適合ボルト	入数	希望小売価格(税抜)
TZD-3B	W3/8	10	820

新 ■ロングタイプ RoHS対応

品　番	適合ボルト	入数	希望小売価格(税抜)
TZD-3BL	W3/8・W1/2	10	1,640