ステンレスクリップ（ボルトクリップ付）



許容静荷重：片側59N(6kgf)

●吊りボルトに電線管等を固定する場合に使用します。
●吊りボルトへの取り付けワンタッチ！解除も簡単です。

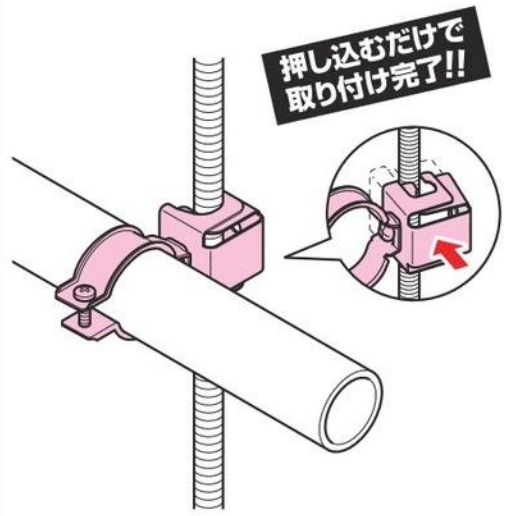



●ステンレスクリップをボルトから外す場合は、本体両側を押さえながらボルトから抜いてください。

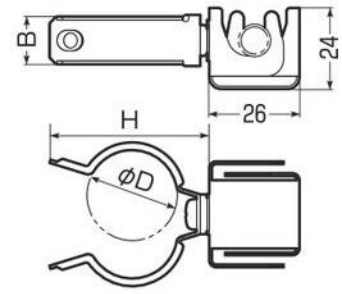

適合ボルト	品番	適合管 薄鋼	厚鋼	VE管	CD管	PF管	ビニルハウス用鋼管	φD	B	H	入数	希望小売価格(税抜)
W3/8 W1/2 M10 M12	**MKB-B1419S**	19		14	14		19.1	19.1	14	40.5	10	650
	MKB-B16S		16	16	16	14･16	22.2	23	14	43.5	10	650
	MKB-B2225S	25	22	22			25.4	26.5	14	47	10	670
	MKB-BF22S					22		30.5	18	52	10	700
	MKB-B2831S	31	28	28	28			33.3	18	54.5	10	720
	MKB-B39S	39				28		38.1	18	59	10	770
	MKB-B36S		36	36	36			42.9	20	66	10	840
	MKB-BF36S					36		45.5	20	67	10	840
	MKB-B42S		42	42	42			48	20	70.5	10	870

※PF管は、ミラフレキSS、ミラフレキSD、ミラフレキMFが適合です。

取付自在台座セット



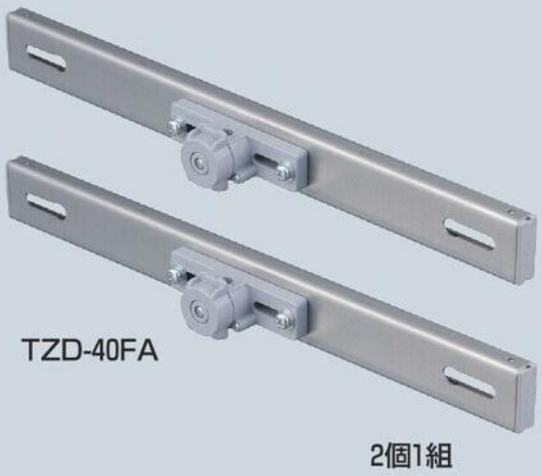

許容静荷重：2個(1組)使用時196N(20kgf)

●吊りボルトへの大型機器の取り付けに使用します。
●ロックナットを反時計回りに180度回せば、上下移動が容易にできます。

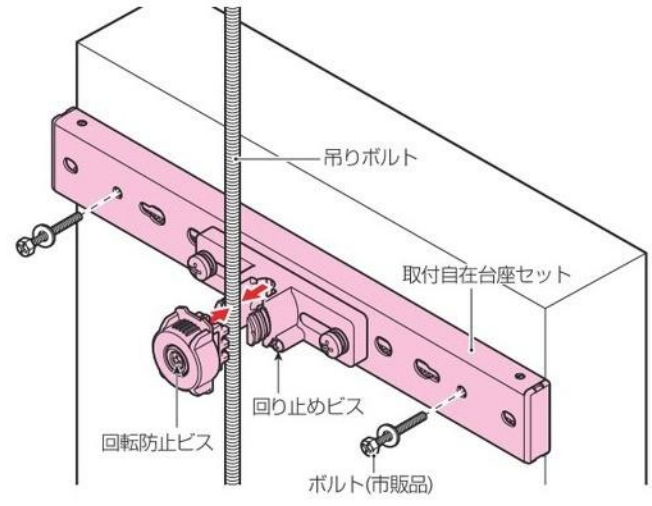

■TZD-30FA

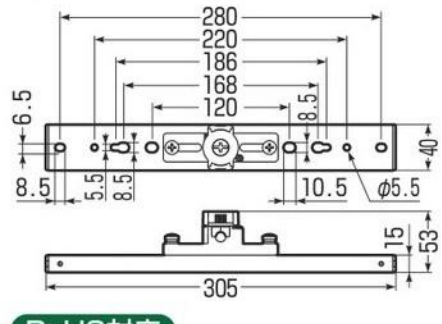

■TZD-40FA

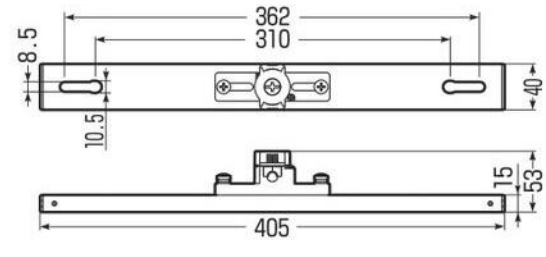

RoHS対応

品番	適合ボルト	入数	希望小売価格(税抜)
TZD-30FA	W3/8	1組	6,610
TZD-40FA	W3/8	1組	8,210

※この商品の価格は1組価格です。