スライド台座（水平垂直固定台座用）

新

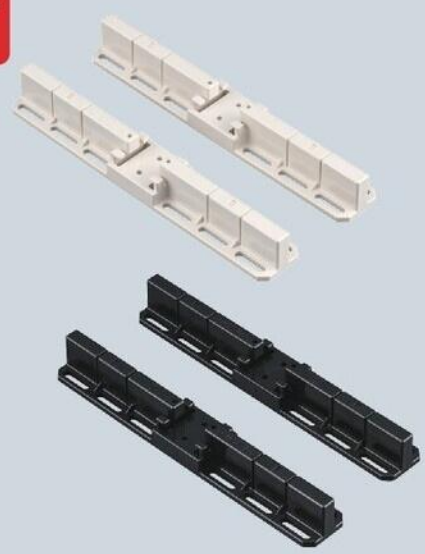

2個1組　　タッピンねじ付

●水平垂直固定台座に4点固定用無線アクセスポイント機器を取り付ける場合に使用します。

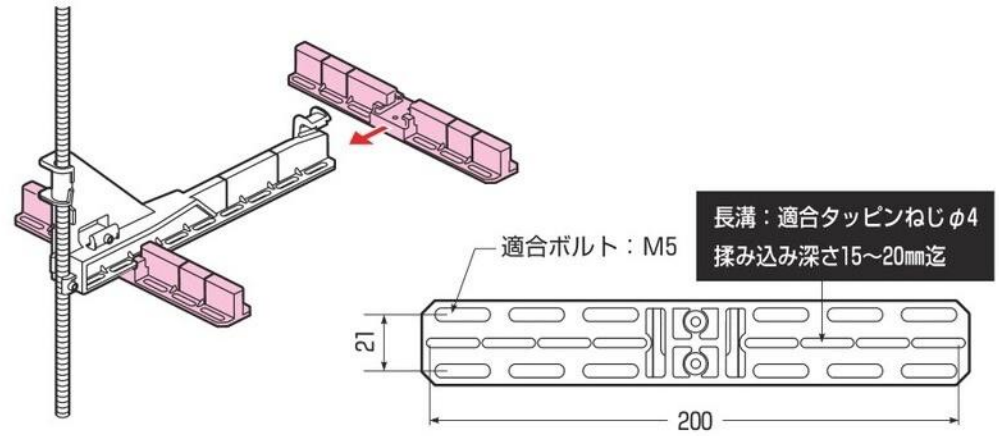

品　番	色	入数	希望小売価格(税抜)
SGT-250HVQA	ミルキーホワイト	5	910
SGT-250HVQAK	ブラック	5	1,050

アンテナ固定台座

新

色：ミルキーホワイト



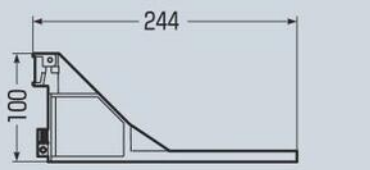

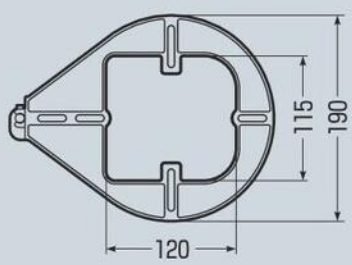

●アンテナ等を3分ボルトに取り付ける場合に使用します。
●ボルトへの取り付けはワンタッチ。

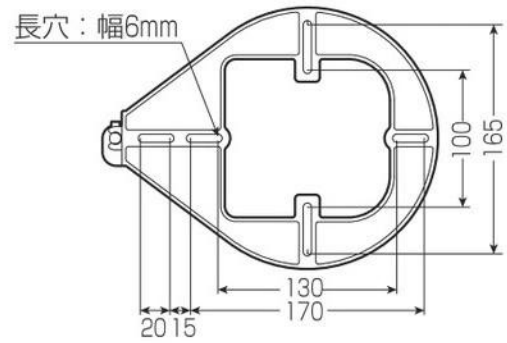

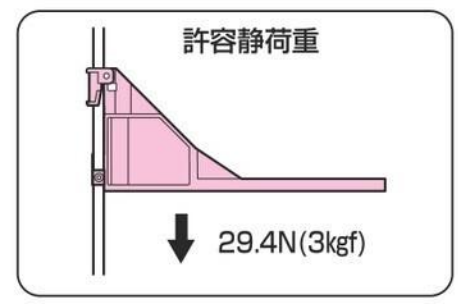

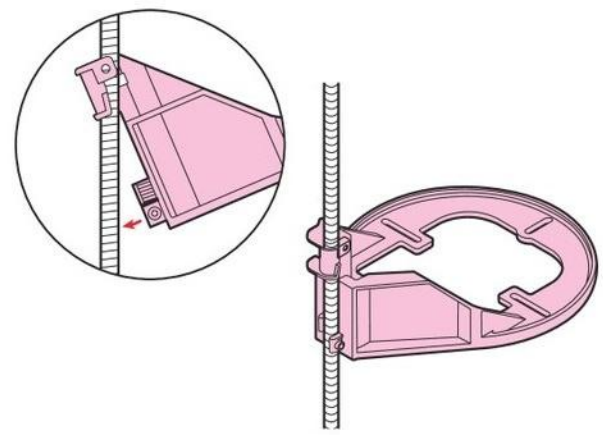

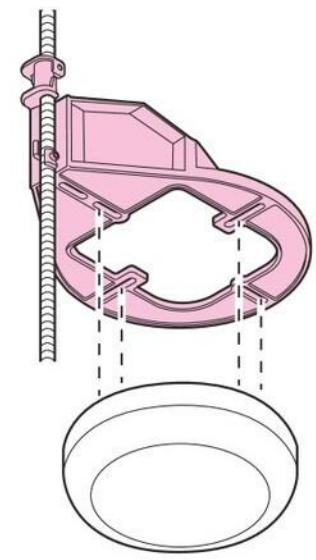

品　番	適合ボルト	入数	希望小売価格(税抜)
SGT-AND1	W3/8	1	2,510