被覆付ステンワイヤー

被覆色：クリアブルー



10m巻き

●許容静荷重：980N(100kgf)
●破 断 荷 重：6370N(650kgf)

●振れ止め又は、簡易的なメッセンジャーワイヤーとして使用します。
●30mはワイヤーを箱に収めたまま引き出せるボビン付箱入り。



●30mボビン巻き(重量：1.8kg)

品　番	ワイヤー径(被覆外径)	長さ	入数	希望小売価格(税抜)
Y3PBS-10	φ3(φ5)	10m	1	5,910
Y3PBS-30	φ3(φ5)	30m	1	17,700

アイボルト

■YKB-W3(D)



■YKB-6

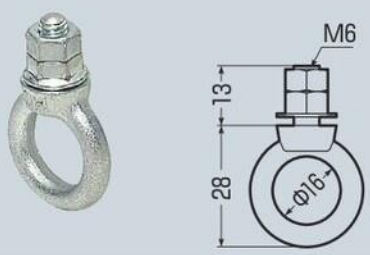

●ビームラックルに取り付け、ワイヤーロープの固定や照明器具用チェーンの吊り下げに使用します。[YKB-W3(D)]
●M6用もあります。[YKB-6]
※ダブルナット：フランジ付ナットと六角ナット付です。

■SGA-10-3E+SGAH　■SGB-10～40　■SGPA-10～20

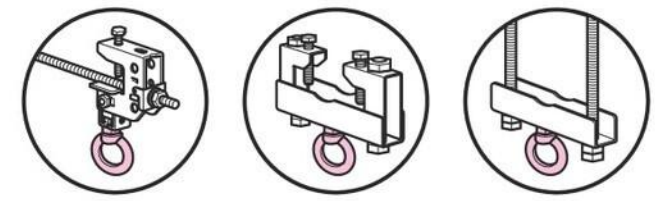

■電気亜鉛めっき仕様

ボルトサイズ	品　番	適合ビームラックル	入数	希望小売価格(税抜)
W3/8	**YKB-W3**	SGA-10-3E,SGB-,SGPA-	1	500
M6	**YKB-6**	−	1	410

■溶融めっき仕様

ボルトサイズ	品　番	適合ビームラックル	入数	希望小売価格(税抜)
W3/8	**YKB-W3D**	SGA-10-3E,SGB-,SGPA-	1	640

アイナット

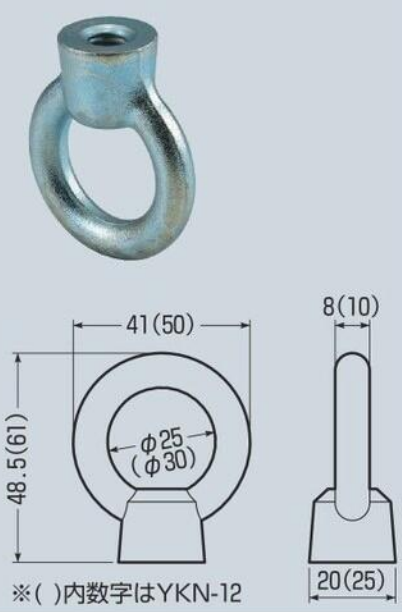

※( )内数字はYKN-12

●ビームラックル片側に取り付け、ワイヤーロープ等の固定に使用します。

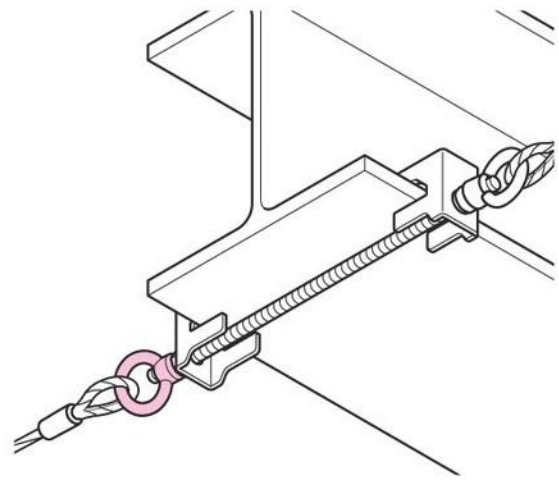

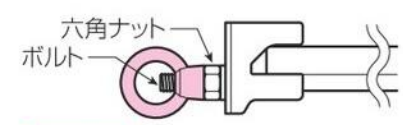

ご注意

- アイナットは六角ナットと密着させ、確実に締め付けてください。
- ボルトは3山以上出して施工してください。

ボルトサイズ	品　番	適合ビームラックル	入数	希望小売価格(税抜)
W3/8	**YKN-W3**	SGY、SGYL	1	820
M12	**YKN-12**	SGYK、SGYKLS	1	1,210