ビームラックル(C形鋼用)





(適合寸法)



●適合ビス
サイズ：φ3.5～φ4.1
長　さ：10～20㎜迄

●蛍光灯・配線器具・火災感知器等の取り付けに使用します。
●結束バンド・サドルを使用し、配管材・ケーブル等の固定もできます。

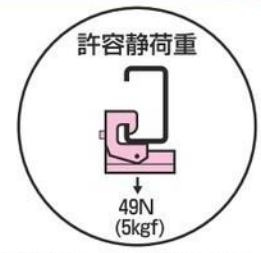

※推奨ボルト締付けトルク

➡1497頁

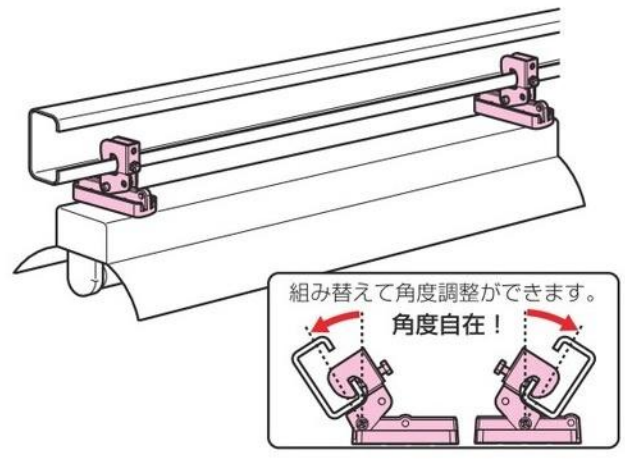

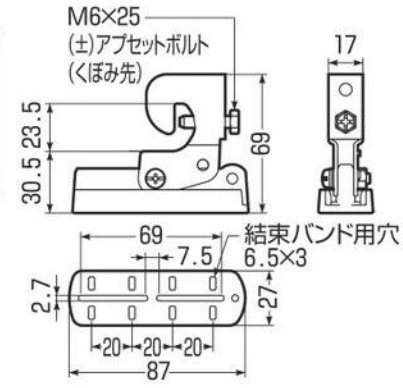

■電気亜鉛めっき仕様(金属部)　RoHS対応

品　番	適合寸法(A)	入数	最小入数	希望小売価格(税抜)
SM-1	C形鋼(ツバ15～20㎜)	100	10	620

■溶融めっき仕様

品　番	適合寸法(A)	入数	最小入数	希望小売価格(税抜)
SM-1D	C形鋼(ツバ15～20㎜)	100	10	800

ビームラックル(C形鋼用)

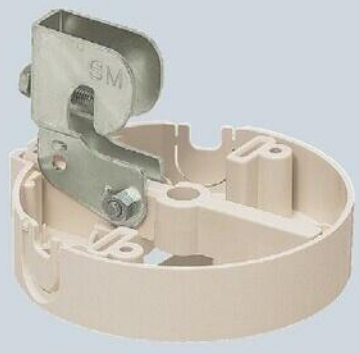

器具取付面



(適合寸法)



●適合ビス
サイズ：φ3.5～φ4.1
長　さ：10～25㎜迄

●火災感知器・照明器具等の取り付けに使用します。

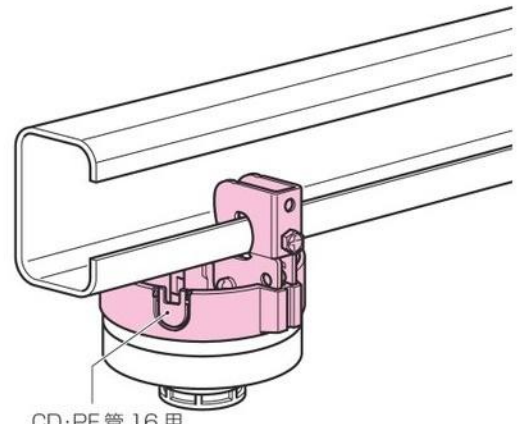



※推奨ボルト締付けトルク

➡1497頁

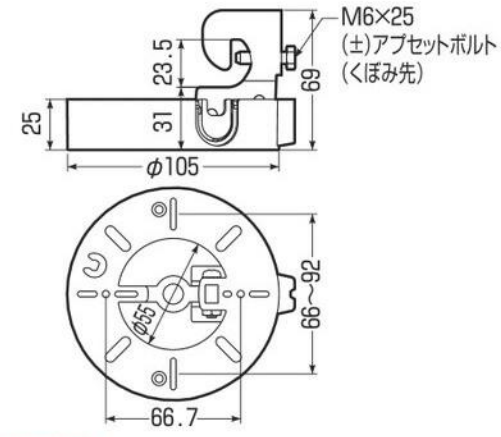

■電気亜鉛めっき仕様(金属部)　RoHS対応

品　番	適合寸法(A)	入数	最小入数	希望小売価格(税抜)
SM-3	C形鋼(ツバ15～20㎜)	20	1	1,140

●溶融めっき仕様も受注品として承ります。品番末尾にDを付けてご注文ください。