ビームラックル(C形鋼用)



●吊りボルトを使用し、ラック・ダクト等の支持に使用します。
●インサート用ケーブルハンガーと組み合わせることにより、ケーブル支持に使用できます。

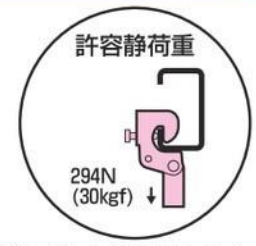

※推奨ボルト締付けトルク
➡1497頁

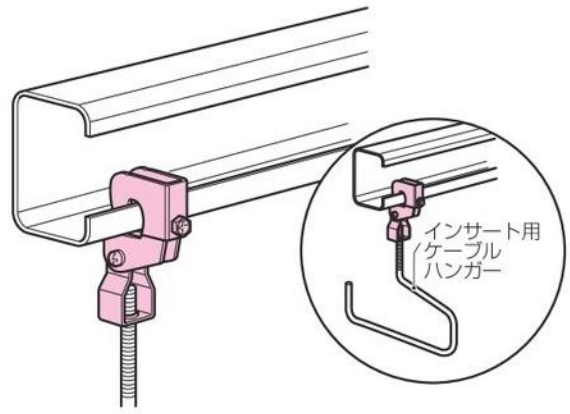

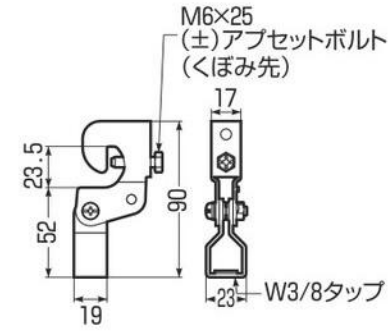

(適合寸法)

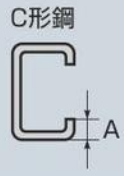

■電気亜鉛めっき仕様 RoHS対応

適合ボルト	品　番	適合寸法(A)	入数	最小入数	希望小売価格(税抜)
W3/8	**SM-5**	C形鋼(ツバ15～20㎜)	100	10	590

■溶融めっき仕様

適合ボルト	品　番	適合寸法(A)	入数	最小入数	希望小売価格(税抜)
W3/8	**SM-5D**	C形鋼(ツバ15～20㎜)	100	10	750

ビームラックル (C形鋼・樹脂ボックス用)

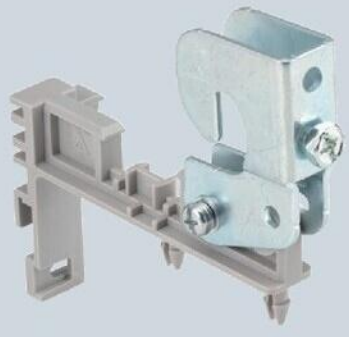

●鋼材に樹脂製アウトレットボックスをワンタッチで取り付けることができます。
※斜めボックス、断熱カバー付きには使用できません。

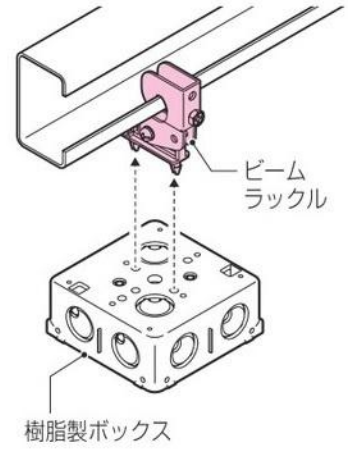

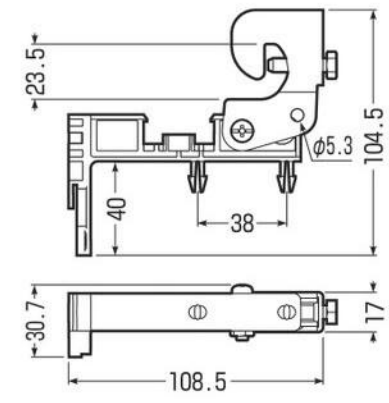

適合ボックス：
当社樹脂製埋込四角アウトレットボックス
※斜めボックス、断熱カバー付きには使用できません。

許容静荷重

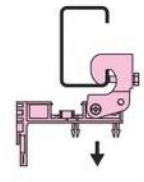

●組み替えれば、角度調整や取り付け位置の変更もできます。

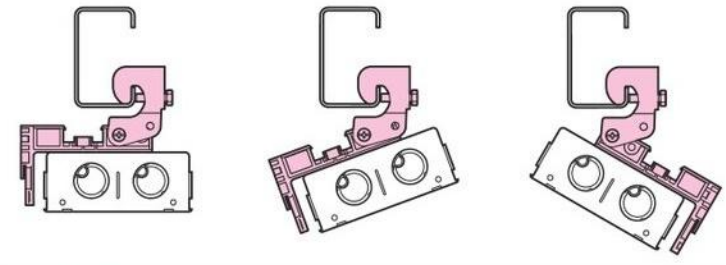

※推奨ボルト締付けトルク ➡1497頁

(適合寸法)



■電気亜鉛めっき仕様(金属部) RoHS対応

品　番	適合寸法(A)	入数	希望小売価格(税抜)
SM-6	C形鋼(ツバ15～20㎜)	1	730