ビームラックル(角・丸パイプ・H形鋼・C形鋼組合せ用)

金属製露出丸形ボックス(PSE適合品)付



(適合寸法)

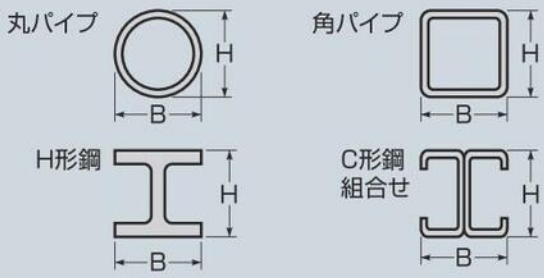

●高天井用の照明器具の取り付けに使用します。

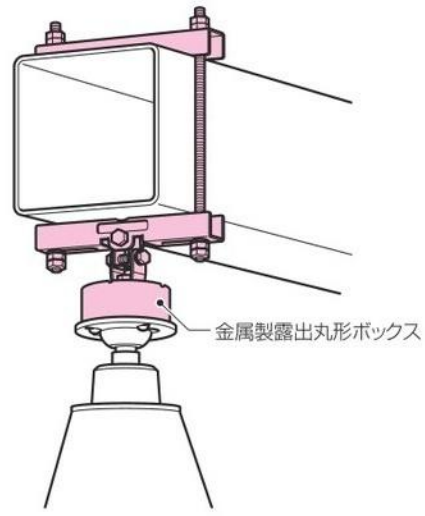

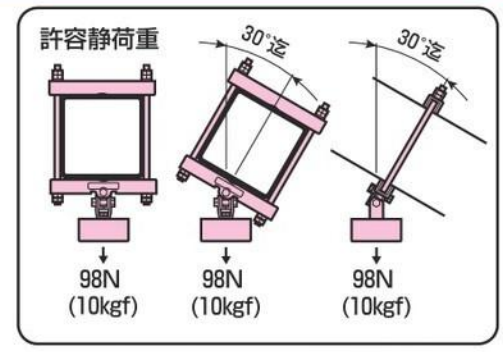

※推奨ボルト締付けトルク ➡ 1497頁

取付手順
片側を予めナットで挟んで固定しておくと、作業が容易です。

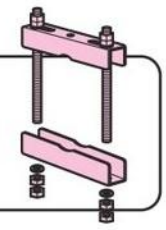

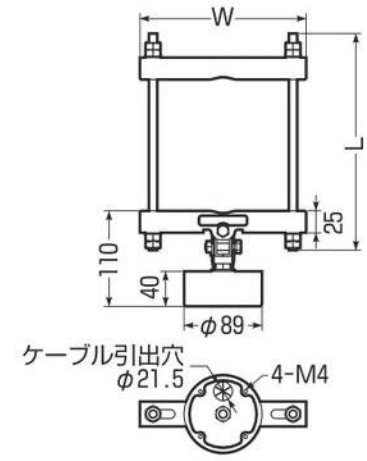

■電気亜鉛めっき仕様 RoHS対応

品　番	適合鋼材幅(B)	適合鋼材高さ(H)	W	L	入数	最小入数	希望小売価格(税抜)
SGPJ-10	60～105mm	100mm以下	140	190	10	1	4,560
SGPJ-15	90～155mm	150mm以下	190	240	10	1	5,040
SGPJ-20	140～205mm	200mm以下	240	290	5	1	5,310

ビームラックル(角・丸パイプ・H形鋼・C形鋼組合せ用)



角度固定用ボルト付

(適合寸法)

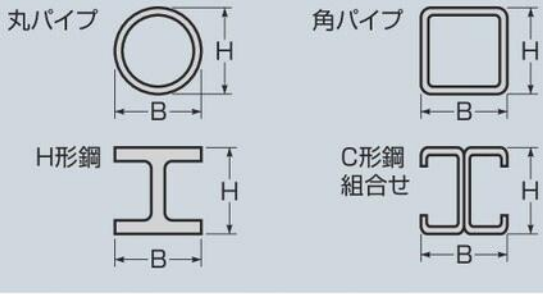

●高天井用の照明器具、防爆形照明器具、拡声器等の取り付けに使用します。

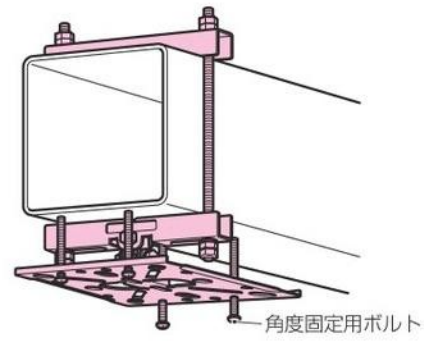

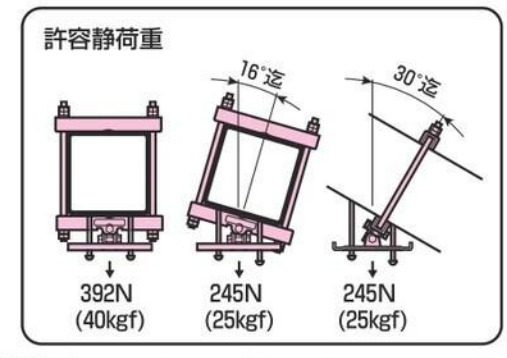

※推奨ボルト締付けトルク ➡ 1497頁

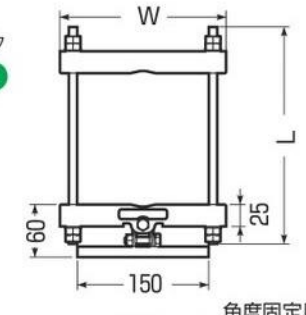

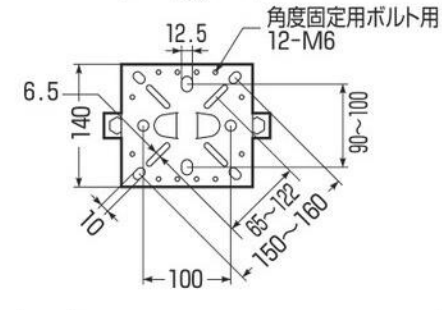

取付手順
片側を予めナットで挟んで固定しておくと、作業が容易です。

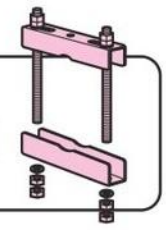

■電気亜鉛めっき仕様 RoHS対応

品　番	適合鋼材幅(B)	適合鋼材高さ(H)	W	L	入数	最小入数	希望小売価格(税抜)
SGPK-10	60～105mm	100mm以下	140	190	15	1	4,860
SGPK-15	90～155mm	150mm以下	190	240	15	1	5,240
SGPK-20	140～205mm	200mm以下	240	290	10	1	5,700