ビームラックル(C形鋼用)

金属製丸形フランジ付



●高天井用の照明器具の取り付けに使用します。
●30°勾配まで調整可能です。

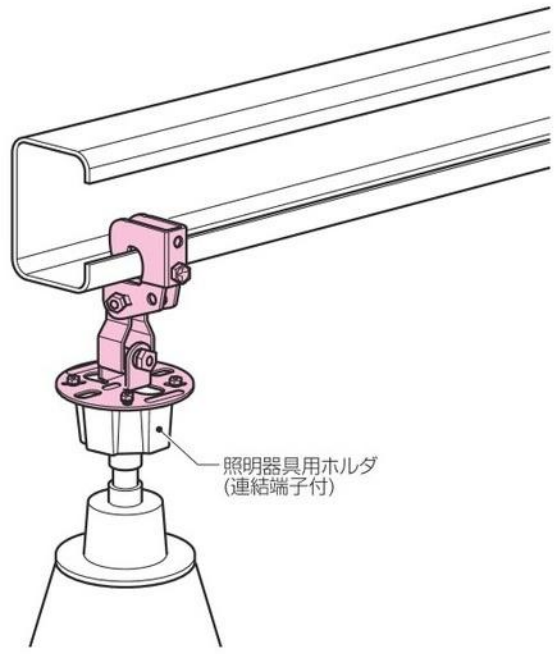

許容静荷重
30°まで角度調整ができます。

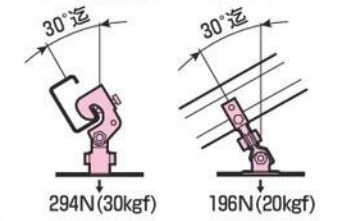

※推奨ボルト締付けトルク ➡ 1497頁

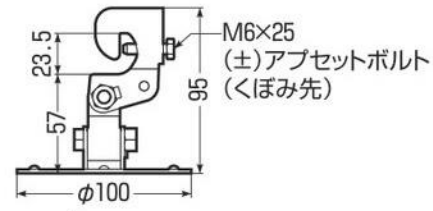

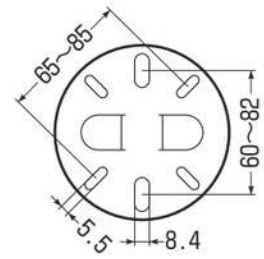

(適合寸法)



■電気亜鉛めっき仕様 RoHS対応

品　番	適合寸法(A)	入数	最小入数	希望小売価格(税抜)
SM-11	C形鋼(ツバ15~20㎜)	50	1	1,600

LC直交金具



ボルト・ナット推奨サイズ：M10
ボルト・ナット取付ピッチ：75~105㎜

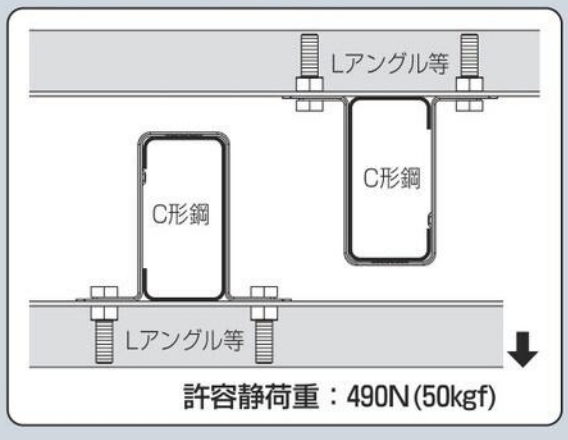

●C形鋼にLアングルを固定し、パッケージエアコン等を取り付ける場合に使用します。※取り付けには、市販のボルト・ナットが別途必要です。
●ミラックハンガー等にも施工できます。(ミラックハンガー用ナットW3/8使用)

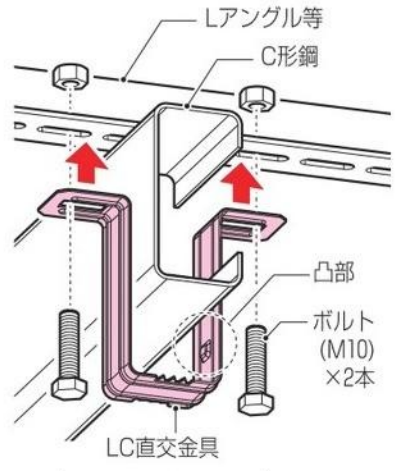

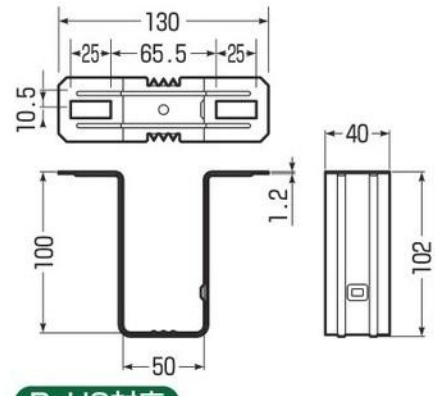

施工方法

●C形鋼にLC直交金具を取り付け、Lアングル等に市販のボルト・ナット(M10)で固定します。
※LC直交金具は内側の凸部を、C形鋼の開口側にはめ込んでください。

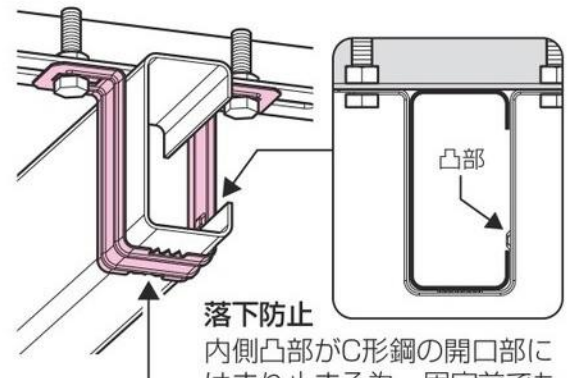

落下防止
内側凸部がC形鋼の開口部にはまり止まる為、固定前でも落ちません。

横ズレ防止
底面両横の棘形状は、ボルトをナットで締め上げると鋼材に食い込み、横ズレを防止します。

RoHS対応

品　番	適合鋼材	入数	希望小売価格(税抜)
SGLC-1	C形鋼50×100	10	1,090