SWM ウォールコーナーエアコンキャップ用

寸法図

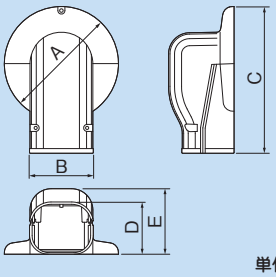

単位:mm

■適合エアコンキャップサイズ

型番	ツバ外径	ツバ高さ
SWM-77	φ130以下	10以下
SWM-77L	φ153以下	10以下
SWM-100	φ150以下	10以下

コードNo.	型番	適合耐火製品	A	B	C	D	E	標準単価	梱包
0408	SWM-77	IRM-75S	146.5	82	188	67	84	¥1,220	10
0407	SWM-77L	IRM-100S	161	82	208	67	84	¥1,220	10
0409	SWM-100	IRM-100S	166	107	215	75	94	¥2,370	10

SWK ウォールコーナー換気エアコン用

寸法図

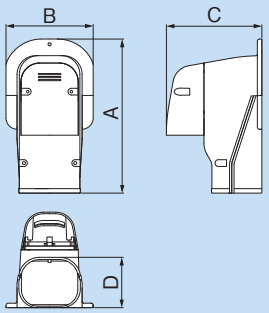

単位:mm

コードNo.	型番	A	B	C	D	標準単価	梱包
7352	SWK-77N	205	116	127	67	¥1,560	10

●材質…PVC+ABS(格子部) ●特長…換気キャップは90°毎に角度変更が可能です。

注意 ●掃除機能付きエアコン(換気排出タイプ)のゴミ排出用ホースは、付属の格子を外してダクト外に設置してください。

SWX ウォールコーナーエアコンキャップ/換気エアコン用

寸法図

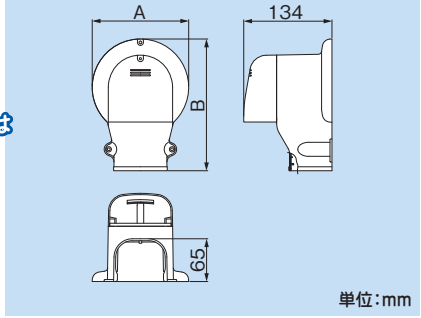

単位:mm

コードNo.	型番	A	B	適合エアコンキャップサイズ ツバ外径	適合エアコンキャップサイズ ツバ高さ	標準単価	梱包
0410	SWX-77	146.5	200	φ130以下	10以下	¥1,560	10
0415	SWX-77L	161	208	φ153以下	10以下	¥1,560	10

●色調…77:アイボリー、ブラウン、ブラック、グレー
77L:アイボリー、ブラウン、ブラック、グレー、ホワイト

●材質…PVC+ABS(格子部)

注意 ●掃除機能付きエアコン(換気排出タイプ)のゴミ排出用ホースは、付属の格子を外してダクト外に設置してください。

取付図

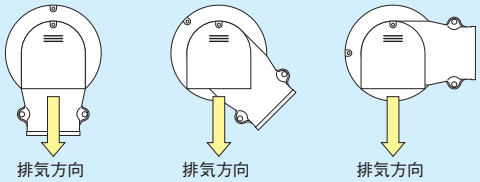

《参考》スリムダクトSDの換気エアコン対応リスト

(2021/12現在 当社調べ)

対応換気エアコン メーカー名	対応換気エアコン 機種	対応ダクト	対応ウォールコーナー
パナソニック	X、PX、EX、UX、TXシリーズ	SD-77	SWK-77N SWX-77 SWX-77L
	LXシリーズ	SD-100	SW-100 SWM-100
ダイキン	R、RXシリーズ(うるさらX) M、MX シリーズ(うるさらmini) V、VXシリーズ	SD-100	SW-100 SWM-100

NEW 隠ぺい配管取り出し ウォールカバー IHM

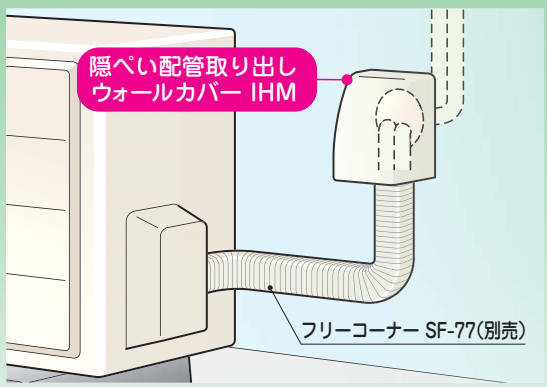

隠ぺい配管施工の配管の取り出し部に

- フリーコーナーSF-77が接続可能。
- ベース外周が四角コーキング可能で、カバーでコーキング部を覆うため、コーキングの劣化を抑止します。
- カバーとベースがツメかん合のため、外観からビスが見えず、スッキリとした仕上がり。
- シルバー、アイボリーの2色をラインナップ。

IHM-I (アイボリー)　IHM-S (シルバー)

施工手順動画はこちら

※詳細はP40をご覧ください。