部番	部品名	個数	材質	表面処理	備考
1	本体	1	熱間圧延軟鋼板	電気亜鉛めっき	
2	六角M6×25	1	鋼	電気亜鉛めっき	くぼみ先

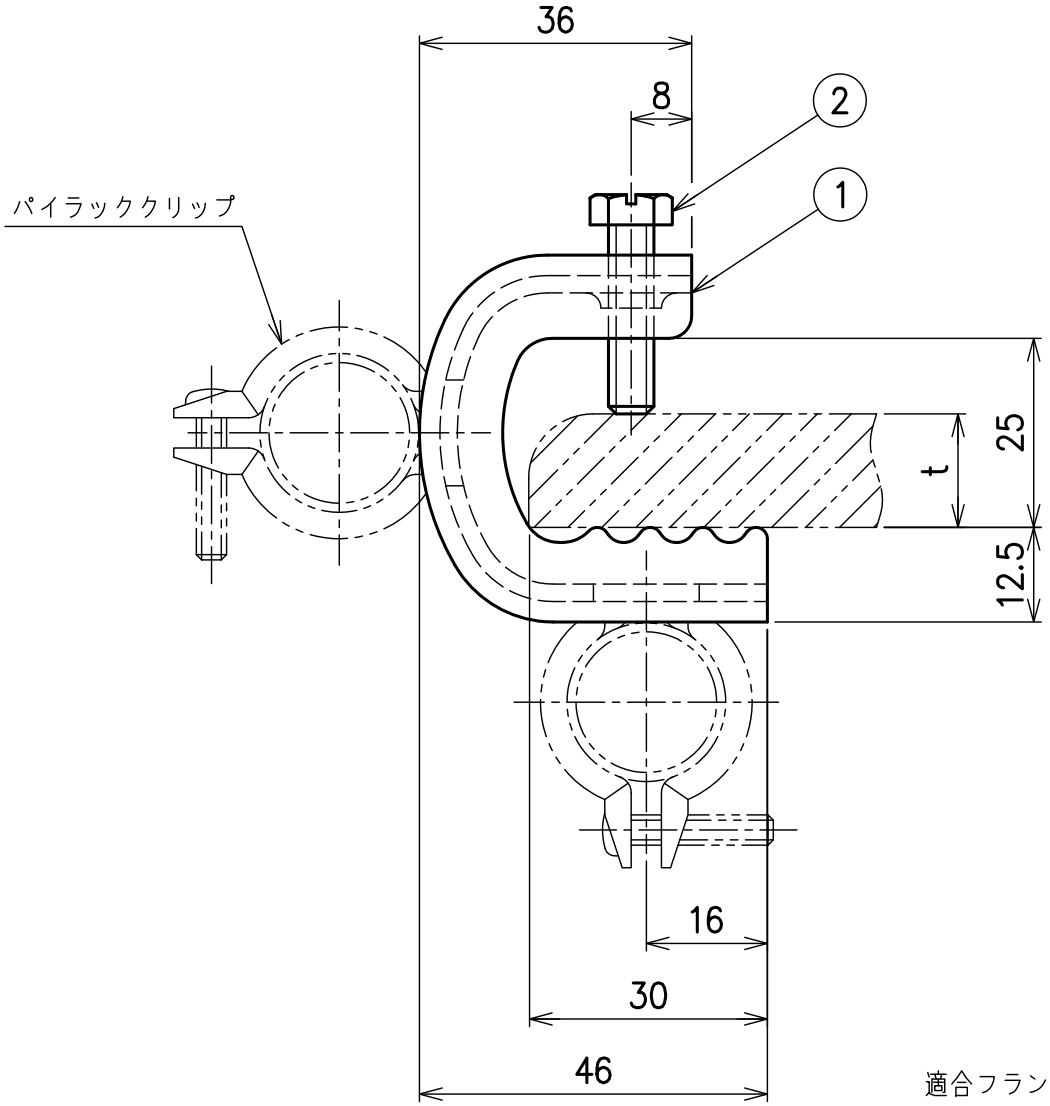

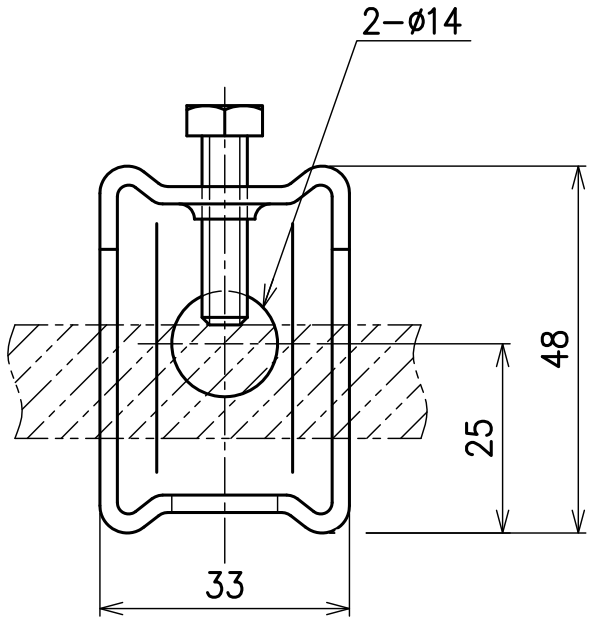

適合フランジ厚 t=9~24

名称	パイラック本体						
品番	PH1W						
図番	S04703	訂正	4	尺度	NTS		
承認	17.04.28 萩原(達)	検図	17.04.28 鵜澤(尚)	設計	17.04.28 横山(恵)	製図	17.04.28 横山(恵)
						2017/04/17	
						投影法	3角法

NEGUROSU ネグロス電工株式会社