# PTZ-N2D400M-DE/14　2.8/8mm

## TandemVu 4MP＋4MP デュアルレンズ パンチルト ネットワークカメラ



1台で広域監視とズーム追跡を同時に実現。4MPデュアルレンズ搭載のTandemVuが、
死角のない次世代のセキュリティを提供します。

- 4 MP解像度による高画質映像
- 人物検知およびオートトラッキング Lite に対応
- スマートハイブリッドライト：長距離対応の先進技術
- Hik-Connectクラウドサービスおよびアプリによるデバイスのリモート管理・遠隔監視
- リアルタイム音声セキュリティのための内蔵マイクおよびスピーカー
- 内蔵メモリーカードスロット、microSD/SDHC/SDXCカードに対応、最大512 GB
- IP66準拠の防水・防塵性能

## ・仕様

| | |
|---|---|
| **カメラ** | |
| イメージセンサー | [パノラマチャンネル]　1/2.8型 プログレッシブスキャンCMOS<br>[PTZチャンネル]　　1/2.8型 プログレッシブスキャンCMOS |
| 最低照度 | [パノラマチャンネル]<br>カラー:0.005ルクス(F2.0、AGC ON)、<br>モノクロ:0.005ルクス(F2.0、AGC ON)、0 ルクス (IRライトON時)<br>[PTZチャンネル]<br>カラー:0.005ルクス @ (F2.0、AGC ON)、<br>モノクロ:0.005ルクス @ (F2.0、AGC ON)、0 ルクス (IRライトON時) |
| シャッター速度 | 1秒～1/30,000秒 |
| スローシャッター | 対応 |
| デイ&ナイト | ICR |
| 最大解像度 | [パノラマチャンネル]　2560(H) × 1440(V)<br>[PTZチャンネル]　　2560(H) × 1440(V) |
| **レンズ** | |
| 焦点距離 | [パノラマチャンネル] 2.8 mm　/　[PTZチャンネル] 8 mm |
| 視野角 | [パノラマチャンネル]　水平視野角:94°、垂直視野角:49°、対角視野角:114°、<br>[PTZチャンネル]　　水平視野角:44°、垂直視野角:24°、対角視野角:51° |
| 絞り | [パノラマチャンネル] F1.6　/　[PTZチャンネル] F1.6 |
| **照明装置** | |
| 補助ライトタイプ | [パノラマチャンネル] ハイブリッド(赤外線および白色光)、<br>[PTZチャンネル]　　ハイブリッド(赤外線および白色光) |
| スマート補助ライト | 対応 |
| 補助ライトの照射距離 | [パノラマチャンネル]:最大30 m　/　[PTZチャンネル]:最大30 m |
| **PTZ** | |
| 可動範囲(パン) | [パノラマチャンネル] 0°～355°(手動調整) /　[PTZチャンネル] 0°～345° |
| 可動範囲(チルト) | [パノラマチャンネル] 7°～ 17° (手動調整) /　[PTZチャンネル] 0°～ 80° |
| パン速度 | パン速度:　4°～25°/sの範囲で設定可能、プリセット速度:25°/s |
| チルト速度 | チルト速度:　4°～20°/sの範囲で設定可能、プリセット速度:20°/s |
| プリセット | 300 |
| 電源オフ時のメモリ | 対応 |
| **ビデオ** | |
| スケーラブル・ビデオ・コーディング (SVC) | 対応 |
| 関心領域(ROI) | メインストリーム用に1つの固定領域 |
| メインストリーム | [パノラマチャンネル]<br>50 Hz:25 fps(2560 × 1440、1920 × 1080、1280 × 720)<br>60 Hz:30 fps(2560 × 1440、1920 × 1080、1280 × 720)<br>[PTZチャンネル]<br>50 Hz:25 fps(2560 × 1440、1920 × 1080、1280 × 720)<br>60 Hz:30 fps(2560 × 1440、1920 × 1080、1280 × 720) |

| | |
|---|---|
| サブストリーム | [パノラマチャンネル]<br>50 Hz: 25 fps (640 × 480, 640 × 360)<br>60 Hz:30 fps(640 × 480、640 × 360)<br>[PTZチャンネル]<br>50 Hz: 25 fps (640 × 480, 640 × 360)<br>60 Hz: 30 fps (640 × 480, 640 × 360) |
| 動画圧縮 | メインストリーム ： H.265/H.264/Smart264/Smart265、<br>サブストリーム ： H.265/H.264/MJPEG |
| 動画ビットレート | 32 Kbps ～ 4 Mbps |
| H.264 タイプ | ベースラインプロファイル、メインプロファイル、ハイプロファイル |
| H.265 タイプ | メインプロファイル |
| **音声** | |
| 音声圧縮 | G.711/G.722.1/G.726/MP2L2/PCM/MP3/AAC-LC |
| オーディオビットレート | 64 Kbps(G.711ulaw/G.711alaw)/16 Kbps(G.722.1)/16 Kbps(G.726)<br>32～160 Kbps(MP2L2)／16～64 Kbps(AAC-LC)／8～160 Kbps(MP3)<br>8～48 Kbps(PCM) |
| 音声サンプリングレート | 8 kHz/16 kHz |
| 環境ノイズフィルタリング | 対応 |
| **ネットワーク** | |
| API | ONVIF(プロファイル S、プロファイル G、プロファイル T)、ISAPI、SDK |
| セキュリティ | 認証済みユーザー名とパスワード、MACアドレスの紐付け、HTTPS暗号化、<br>802.1X認証アクセス、IPアドレスフィルタリング |
| プロトコル | TCP/IP、SMTP、RTSP、FTP、WebSockets、IGMP、WebSocket、QoS、<br>RTCP、HTTPS、PPPoE、SNMP、NTP、RTP、UDP、DNS、HTTP、DHCP、<br>Bonjour、802.1x、IPv4、IPv6、DDNS、ICMP、UPnP |
| 同時ライブビュー | 最大6チャンネル |
| ユーザー／ホスト | 最大32ユーザー。3つのユーザーレベル:管理者、オペレーター、ユーザー |
| クライアント | iVMS-4200、HiLookVision |
| Webブラウザ | Chrome 31～44、Firefox 30～51、Safari 8.0以降 |
| **画像** | |
| 画像設定 | 彩度、輝度、コントラスト、シャープネス |
| ワイドダイナミックレンジ | デジタルWDR |
| SNR | 52 dB以上 |
| 昼/夜切り替え | 昼、夜、自動、スケジュール |
| 画像補正 | BLC、HLC、3D DNR |
| プライバシーマスク | [パノラマチャンネル] 4つのプログラム可能なポリゴン型プライバシーマスク、<br>[PTZチャンネル] 4つのプログラム可能なポリゴン型プライバシーマスク |
| 画像パラメータ切り替え | あり |

| | |
|---|---|
| **インターフェース** | |
| イーサネットインターフェース | x 1： RJ45 10M/100M自動適応型イーサネットポート |
| 内蔵ストレージ | 内蔵メモリカードスロット、<br>microSD/microSDHC/microSDXCカードに対応、最大512 GB |
| リセットキー | 対応 |
| **イベント** | |
| 基本イベント | 動体検知(指定した対象タイプ(人物および車両)によるアラーム作動に対応)、例外 |
| アラーム連携 | FTP/NAS/メモリーカードへのアップロード、監視センターへの通知、メール送信、<br>録画の開始、音声による警告 |
| **一般** | |
| 電源 | 12 VDC ± 25%、1.5 A、最大 18 W、Ø5.5 mm 同軸電源プラグ、逆極性保護、<br>PoE：IEEE 802.3at、クラス4、最大21.5 W |
| 動作環境 | -30 °C ～ 50 °C (-22 °F ～ 122 °F)。湿度 95% 以下(結露なし) |
| 一般機能 | ミラーリング、パスワード保護、透かし、IPアドレスフィルタリング |
| 材質 | PC |
| 外形寸法 | 134 mm × 215 mm × 294.1 mm (5.3" × 8.5" × 11.6") |
| 重量 | 重量 ： 約 1,000 g / 梱包重量 ： 約 1,500 g |
| **認証** | |
| 保護等級 | IP66規格、サージ保護および電圧過渡保護 |

## ・代表的な用途

Hikvision 製品は、耐腐食性能に応じて 3 つのレベルに分類されています。ご使用の環境に合わせて、以下の説明を参考にして選択してください。

**このモデルには特定の保護機能はありません。**

| レベル | 説明 |
|---|---|
| 最高レベルの保護 | このレベルのHikvision製品は、専門的な耐食保護が必須となる地域での使用に備えて設計されています。代表的な適用例としては、海岸線、埠頭、化学プラントなどが挙げられます。 |
| 中程度の保護 | このレベルのHikvision製品は、中程度の防食性能が求められる環境での使用に対応しています。代表的な適用例としては、海岸線から約2キロメートル(1.24マイル)離れた沿岸地域や、酸性雨の影響を受ける地域などが挙げられます。 |
| 特別な保護なし | このレベルのHikvision製品は、特定の防食対策が不要な地域での使用に対応しています。 |

## ・対応モデル

PTZ-N2D400M-DE/14　2.8/8mm

## ・外形寸法

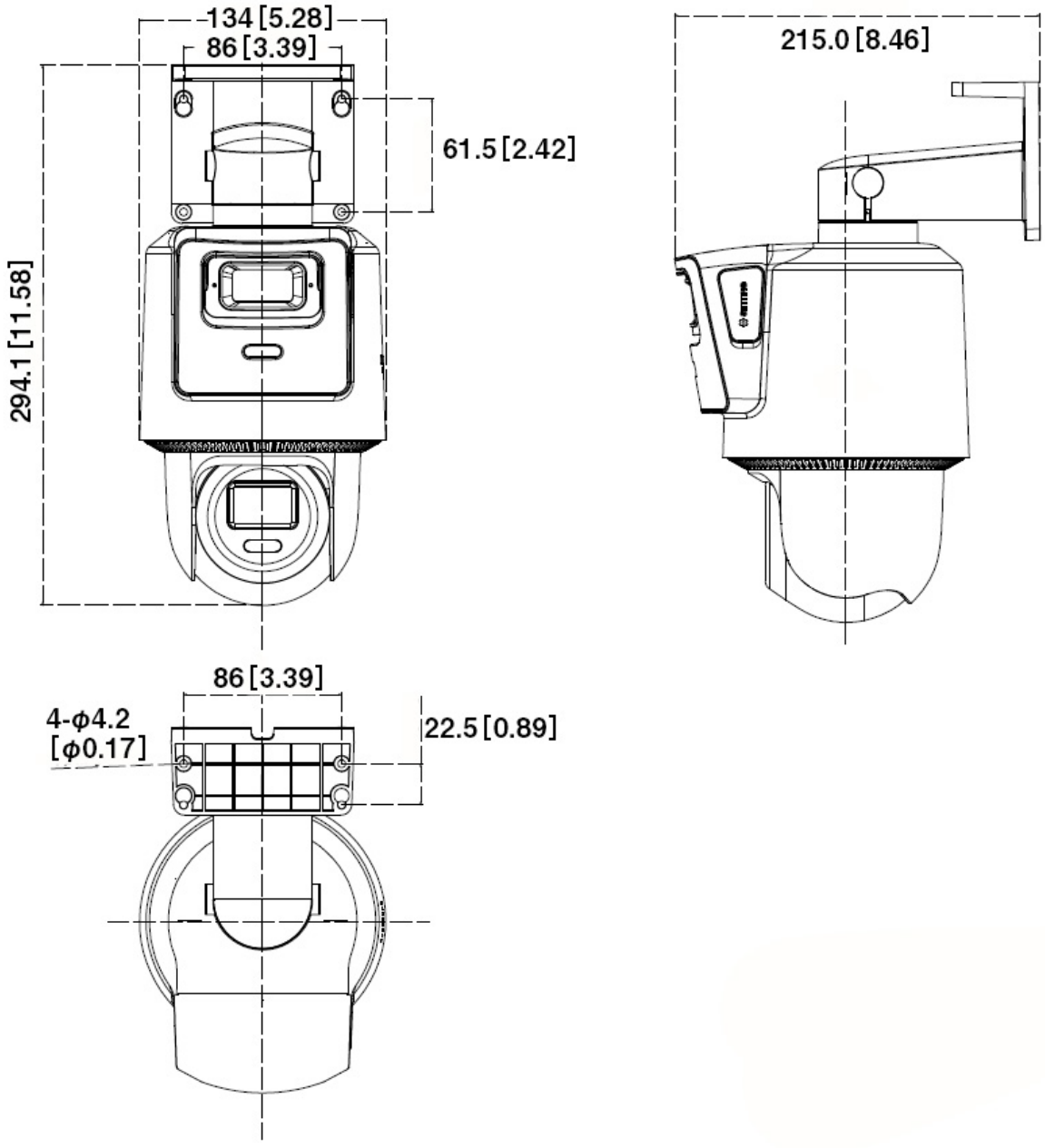


単位：mm
（inch）

# See Far, Go Further

www.hikvision.com
support@hikvision.com

© Hangzhou Hikvision Digital Technology Co., Ltd. Unless otherwise agreed, Hikvision makes no warranties, express or implied. We reserve the right to introduce modifications without notice.