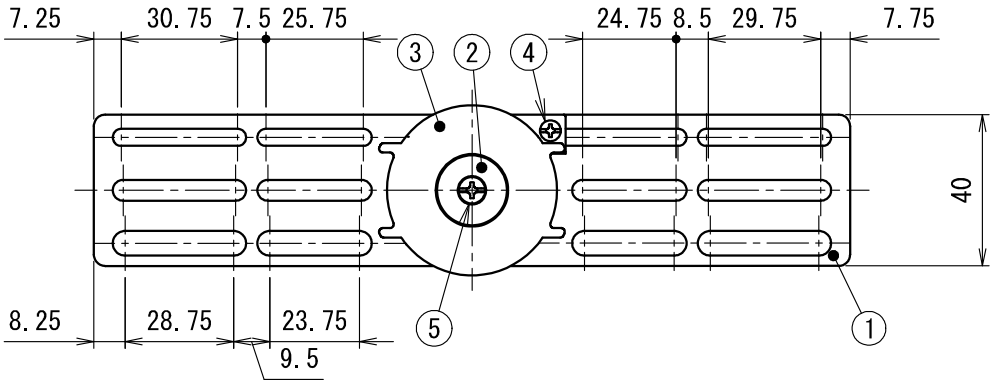

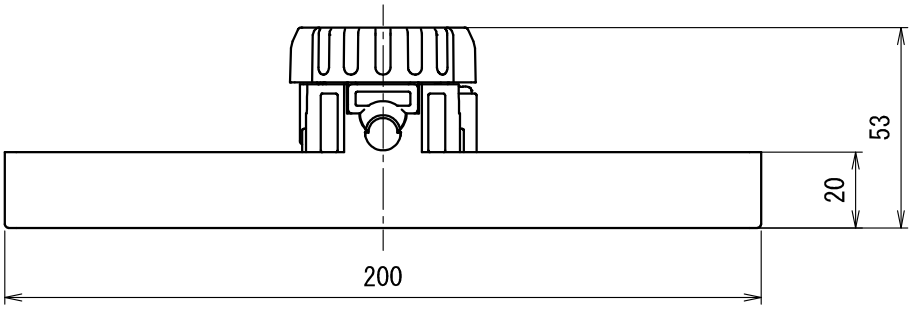

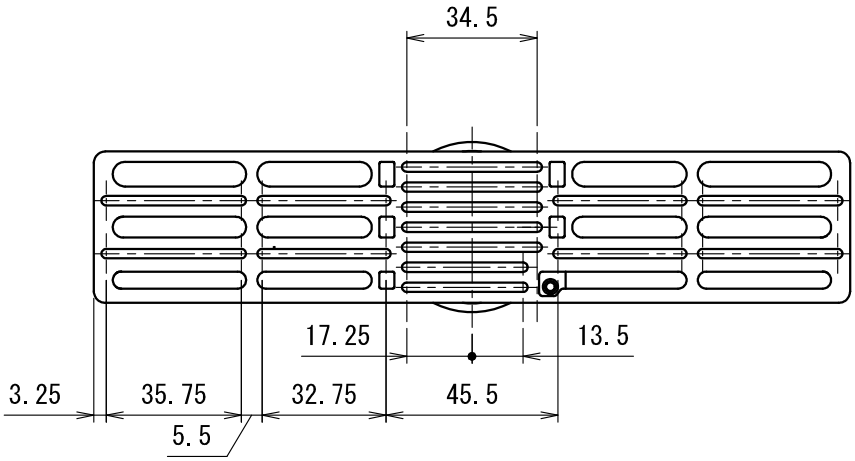

項目	適用
許容静荷重	98N(10kgf)
取付ボルト	W 3/8,W 1/2
溝の適用 タッピンねじ	4mm 長さ:取付物の厚み+18mmまで

符号	名　　称	材　質	個数	備　　考
5	(+)なべＰタイトねじ	鋼	1	4×14 三価クロメートめっき
4	(+)なべＰタイトねじ	鋼	1	3×10 三価クロメートめっき
3	ロックナット	ＰＶＣ	1	
2	ロックネジ	ＰＶＣ	1	
1	本体	ＰＶＣ	1	

製　品　仕　様　図

尺度	品名	取付自在台座（ロング）
1／1		ＴＺＤ－３ＢＬ
第三角法	図番	ＰＶ７２３７３Ｂ３

未来工業株式会社