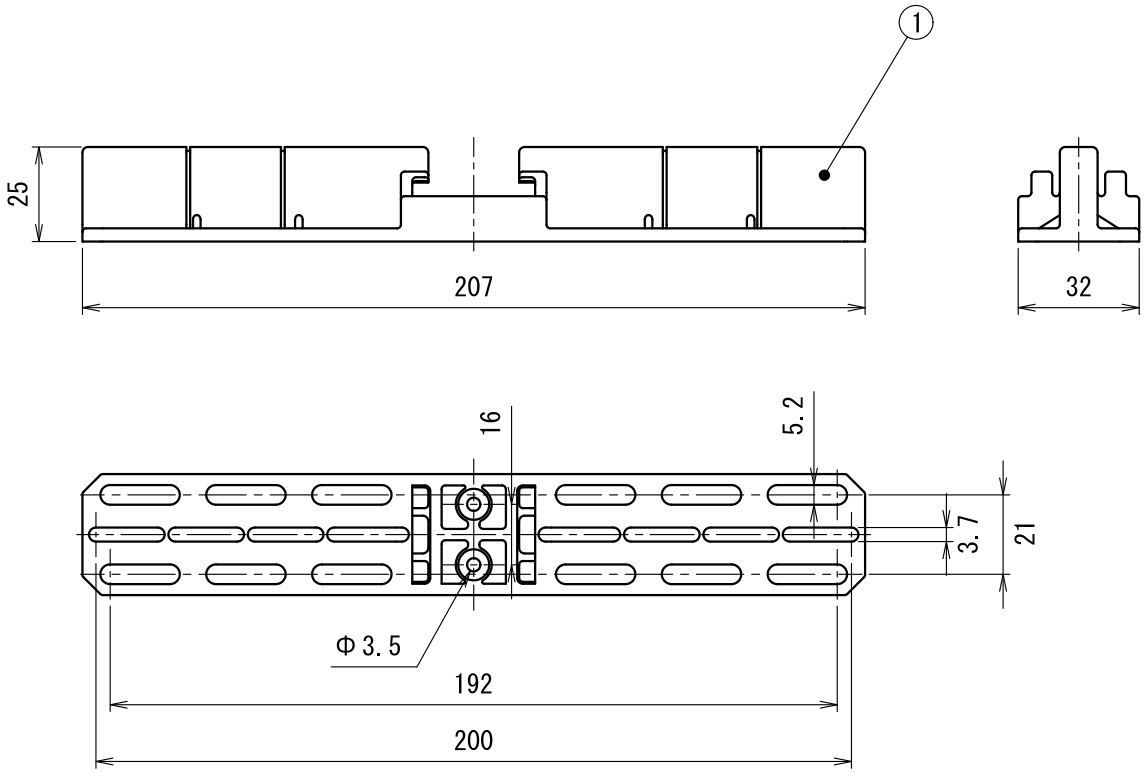

品番	色
SGT-250HVQA	ミルキーホワイト
SGT-250HVQAK	ブラック

符号	名　　称	材　質	個数	備　　考
(3)	十字穴付きなべタッピンねじ	鋼	2	（添付）4×20 光沢クロメートめっき
(2)	十字穴付き皿タッピンネジ	鋼	2	（添付）4×30 光沢クロメートめっき
1	本体	ＰＶＣ	2	

製　品　仕　様　図

尺度	品名	スライド台座 （水平垂直固定台座用） ＳＧＴ－２５０ＨＶＱＡ（Ｋ）
1／2		
第三角法	図番	ＲＨ２９９７２Ａ３

未来工業株式会社