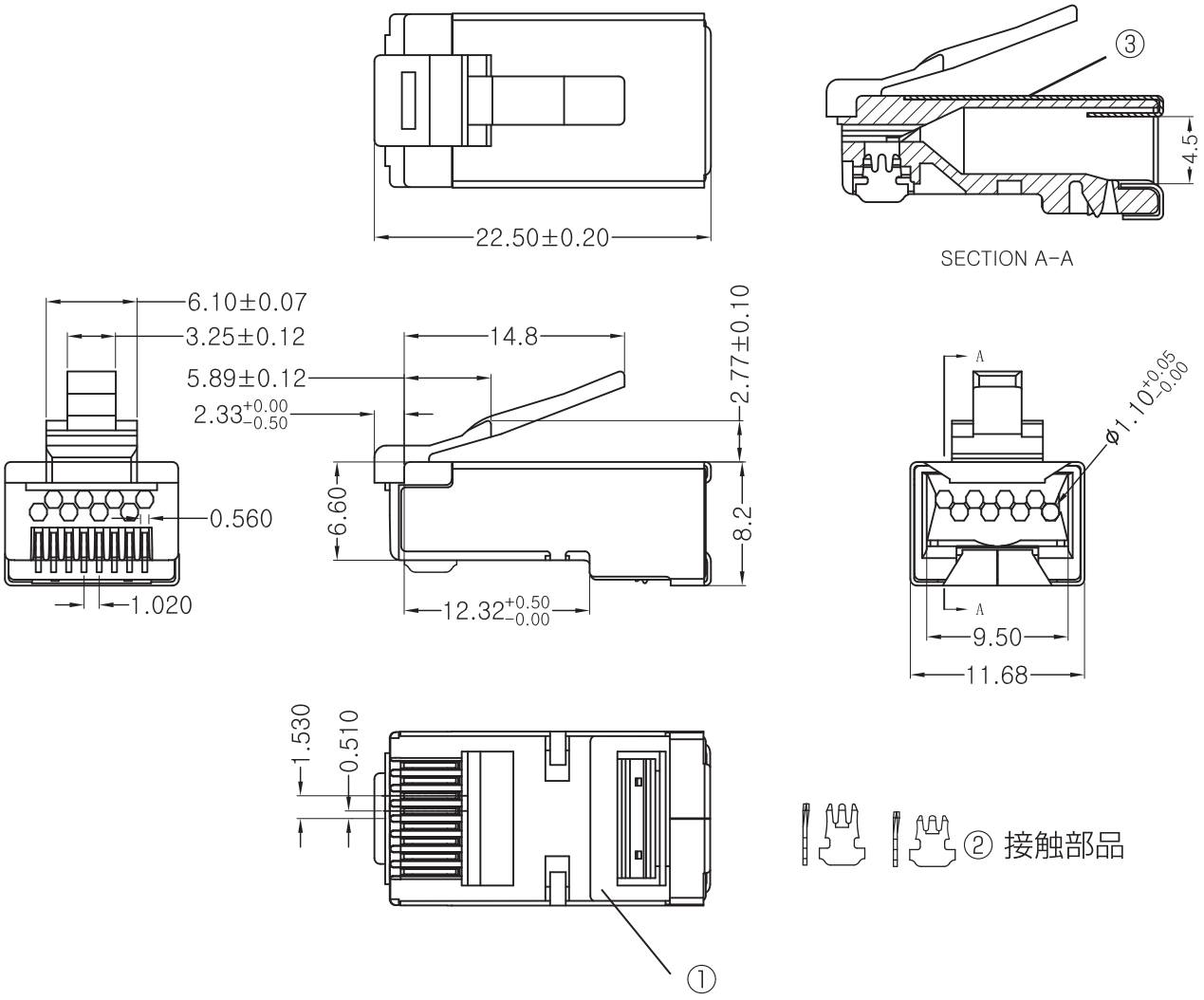

■仕様

カテゴリ：Cat.6

コネクタタイプ：RJ45 シール付き

適合導体径：AWG24 ～ 26 より線 / 単線

適合絶縁径：1.0～1.1mm

適合ケーブル径：Φ5.5～7mm

No.	部品名	数	材質	処理
①	コネクタ本体	1	ポリカーボネート	UL-94-V2
②	接触部品	1	黄銅	金メッキ
③	シールド	1	黄銅	ニッケルメッキ

名称：シールド付き Cat.6 LAN コネクタ

型番：CLP-STPK6

株式会社 e４３１

三角法 3rd Angle Proj.	単位 mm	尺度 Free	図番 D0126-MJ2619-1