MASPRO

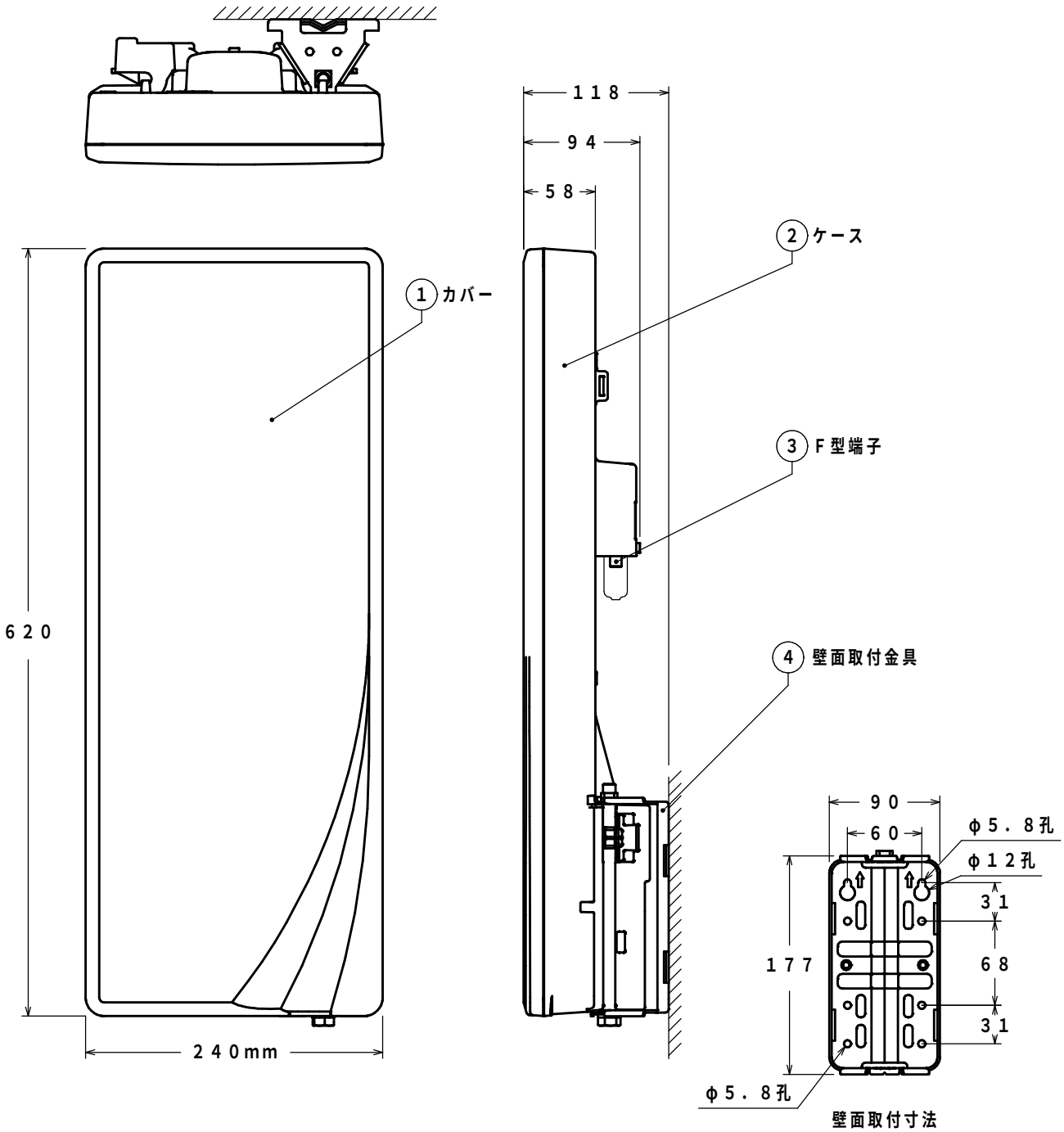

項目	規格
受信チャンネル	ch．13～52
受信偏波	垂直偏波
動作利得（感度）	7．8～9．8dB（実力値）
VSWR	2．5以下
前後比	12～20dB
半値角度	72～90°
インピーダンス	75Ω（F型端子）
耐風速	50m／s
使用温度範囲	⊖20～⊕40℃
外観寸法	620※1(H)×240(W)×118(D)mm ［アンテナ部：620※1(H)×240(W)×58※2(D)mm］
質量（重量）	約2．2kg※3　アンテナ本体：約1．8kg

※1突起部を除く
※2コネクター部、壁面取付金具固定部を除く
※3壁面取付金具を含む

品名	UHFアンテナ（壁面設置）
型式	U2SWLA20V

部品明細表

番号	部品名	材質	表面処理
1	カバー	ASA	——
2	ケース	ASA	——
3	F型端子	亜鉛ダイカスト	ニッケルメッキ
4	壁面取付金具	鋼板	溶融亜鉛メッキ
5	ボルト類	ステンレス	——

マスプロ電工株式会社

図番	KE－10183

MASPRO

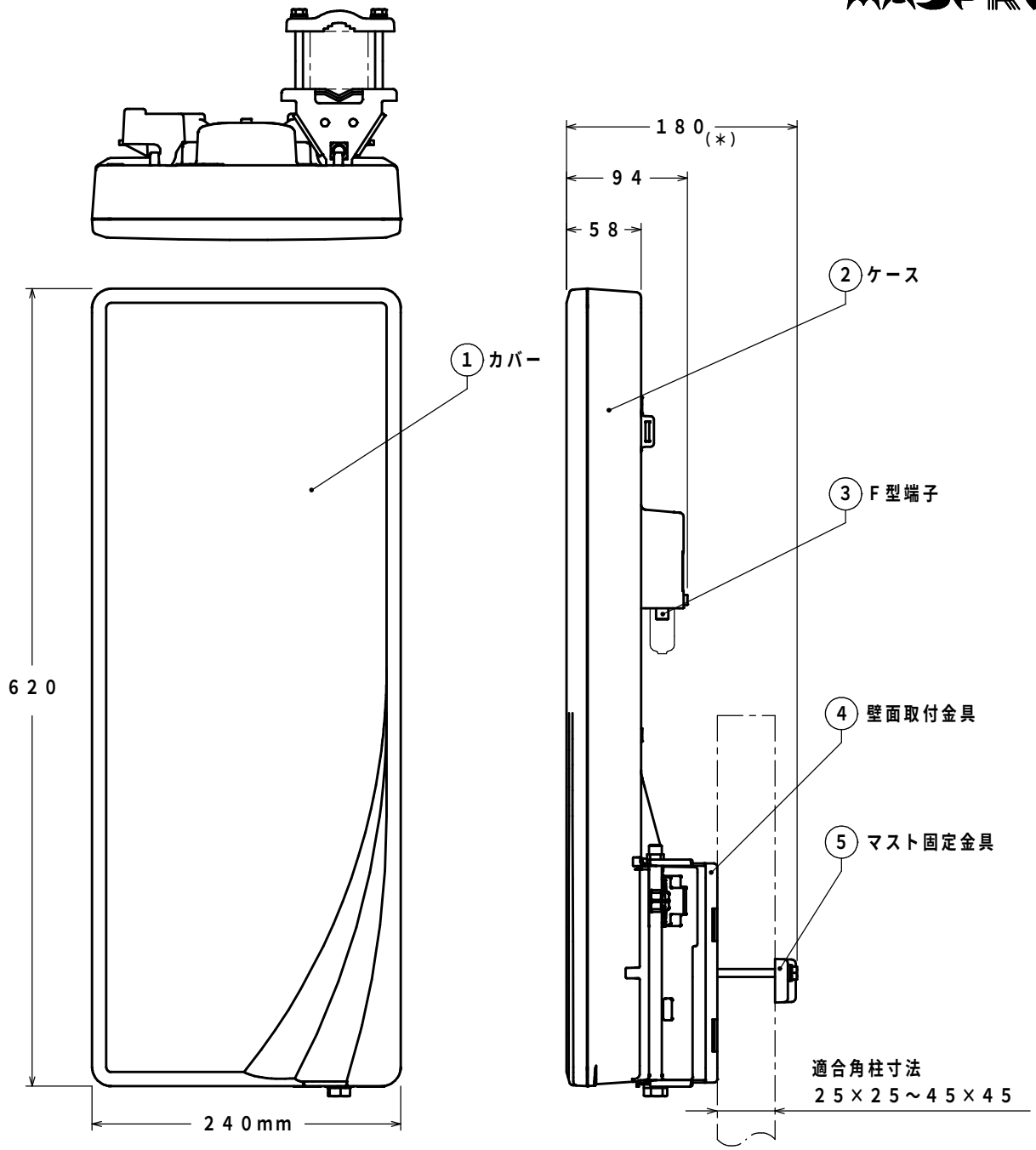

（＊）寸法は、角柱45×45mmの場合を示す。

項目	規格
受信チャンネル	ch．13～52
受信偏波	垂直偏波
動作利得（感度）	7．8～9．8dB（実力値）
VSWR	2．5以下
前後比	12～20dB
半値角度	72～90°
インピーダンス	75Ω（F型端子）
耐風速	50m／s
使用温度範囲	⊖20～⊕40℃
適合角柱寸法	25×25～45×45mm
外観寸法	620※1(H)×240(W)×180(D)mm（45×45mm角柱取付時） ［アンテナ部：620※1(H)×240(W)×58※2(D)mm］
質量（重量）	約2．2kg※3　アンテナ本体：約1．8kg

※1突起部を除く
※2コネクター部、壁面取付金具固定部を除く
※3壁面取付金具を含む

品名	UHFアンテナ（角柱設置）
型式	U2SWLA20V

部品明細表

番号	部品名	材質	表面処理
1	カバー	ASA	——
2	ケース	ASA	——
3	F型端子	亜鉛ダイカスト	ニッケルメッキ
4	壁面取付金具	鋼板	溶融亜鉛メッキ
5	マスト固定金具	鋼板	溶融亜鉛メッキ
6	ボルト類	ステンレス	——

マスプロ電工株式会社

図番	KE－10184

MASPRO

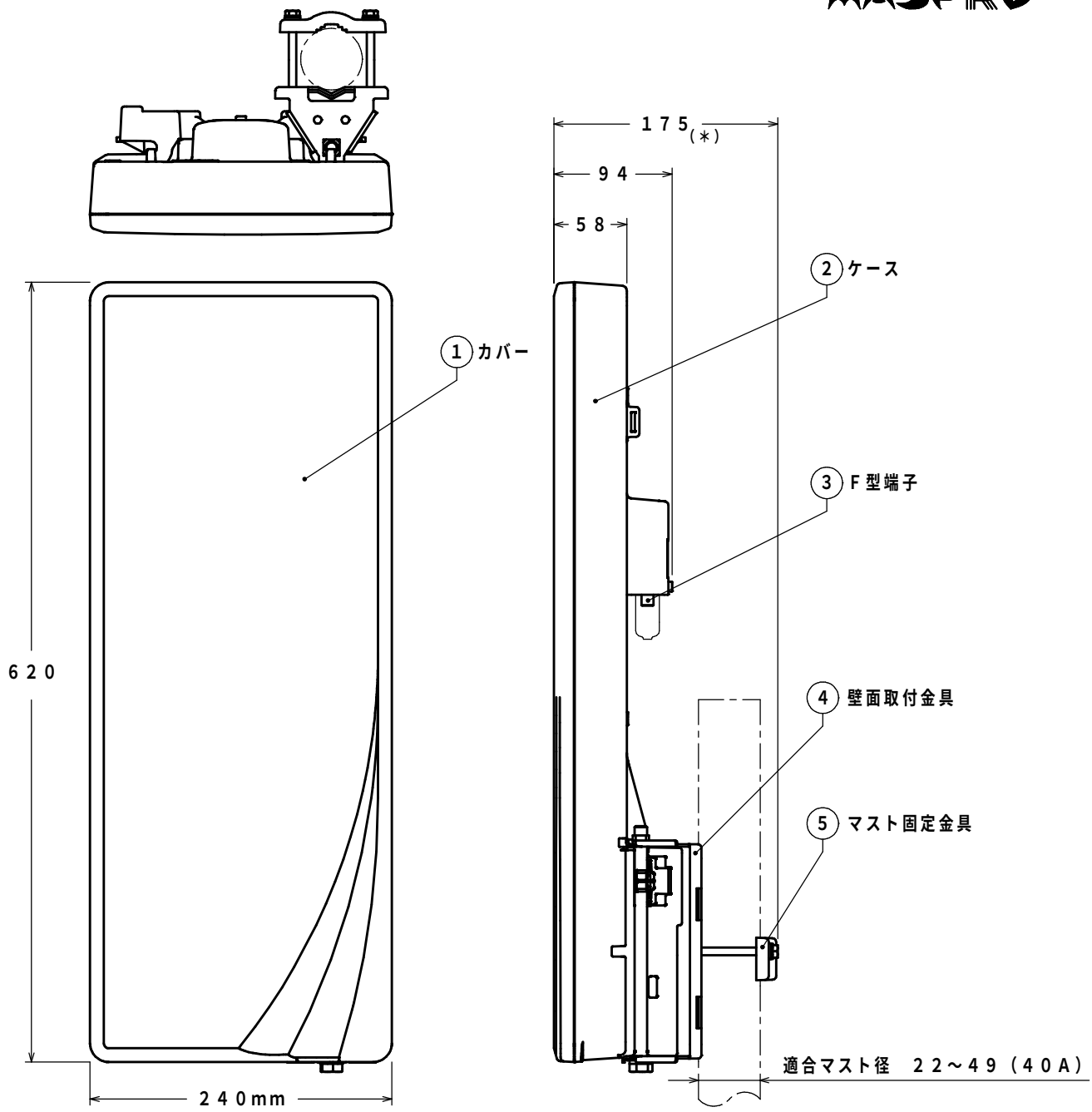

（＊）寸法は、マスト径49mmの場合を示す。

項目	規格
受信チャンネル	ch．13～52
受信偏波	垂直偏波
動作利得（感度）	7．8～9．8dB（実力値）
VSWR	2．5以下
前後比	12～20dB
半値角度	72～90°
インピーダンス	75Ω（F型端子）
耐風速	50m／s
使用温度範囲	⊖20～⊕40℃
適合マスト径	φ22～49mm
外観寸法	620※1(H)×240（W）×175（D）mm（φ49mmマスト取付時） ［アンテナ部：620※1(H)×240（W）×58※2(D）mm］
質量（重量）	約2．2kg※3　アンテナ本体：約1．8kg

※1突起部を除く
※2コネクター部、壁面取付金具固定部を除く
※3壁面取付金具を含む

品名	UHFアンテナ（マスト設置）
型式	U2SWLA20V

部品明細表

番号	部品名	材質	表面処理
1	カバー	ASA	——
2	ケース	ASA	——
3	F型端子	亜鉛ダイカスト	ニッケルメッキ
4	壁面取付金具	鋼板	溶融亜鉛メッキ
5	マスト固定金具	鋼板	溶融亜鉛メッキ
6	ボルト類	ステンレス	——

マスプロ電工株式会社

図番	KE－10182