ＪＩＳ　Ｃ　８４１２

FPK-30YのみJIS対象外。

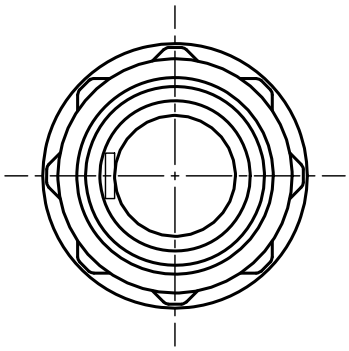

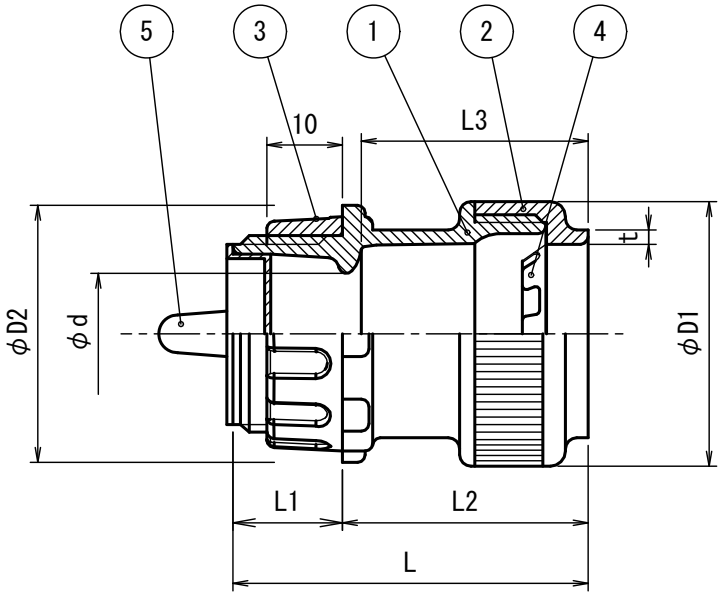

品　番	φD1	φD2		φd	L	L1	L2	L3	t（最小値）	ねじ	色調（品番末尾記号）
		本体	ﾅｯﾄ								
FPK-16YS_	35	30	30	15.7	44.5	12	32.5	29.5	1	G $\frac{1}{2}$	＿：ベージュ Ｋ：黒 Ｍ：ミルキーホワイト Ｈ：グレー ※FPK-30Y_については ベージュ、黒のみ
FPK-16Y_	35	34	31	16	47	14.5	32.5	30	1	G $\frac{3}{4}$	
FPK-22Y_	43.5	38.5	31	21.1	55	14.5	40.5	37.5	1	G $\frac{3}{4}$	
FPK-28Y_	53	46.5	44	27	66	15	51	47	1.8	G1	
FPK-30Y_	55	48	44	27	71.5	15	56.5	52.5	1.8	G1	
FPK-36Y_	62	55	55.5	34	77	15	62	58	2.2	G1 $\frac{1}{4}$	

注1）　サイズにより若干形状が異なる。

符号	名　　称	材　質	個数	備　　考
5	キャップ	Ｐ　Ｅ	1	
4	ストップリング	ＳＵＳ	1	
3	ロックナット	Ｐ　Ｓ	1	
2	袋ナット	ＰＶＣ	1	
1	本　　体	ＰＶＣ	1	

製　品　仕　様　図		
尺度	品名	ＰＦ管用 コネクタ（ワンタッチ型） ＦＰＫ－＿＿＿ＹＳ＿＿ －＿＿＿Ｙ＿＿
第三角法	図番	ＣＤ１２７７１Ｎ
未来工業株式会社		