MASPRO

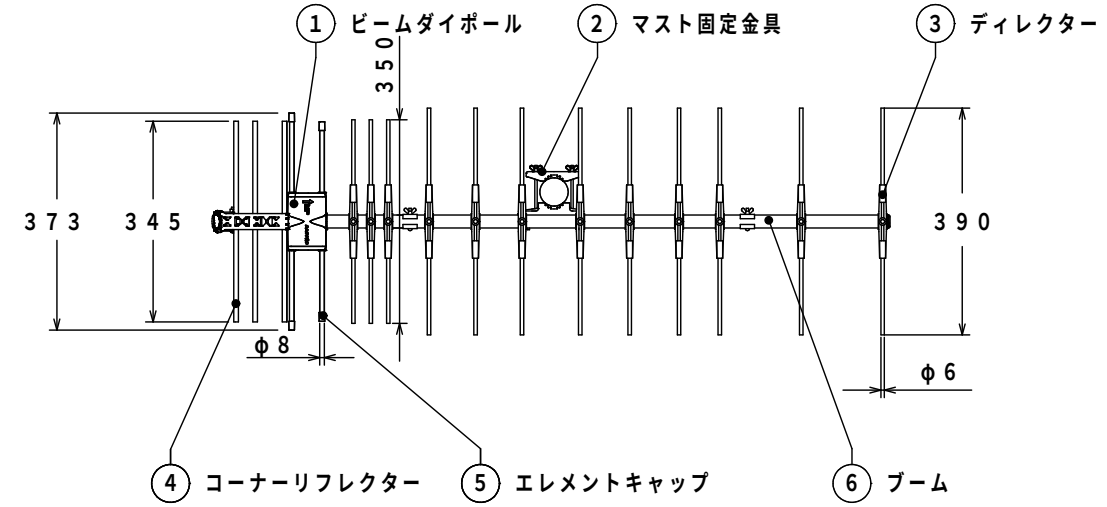

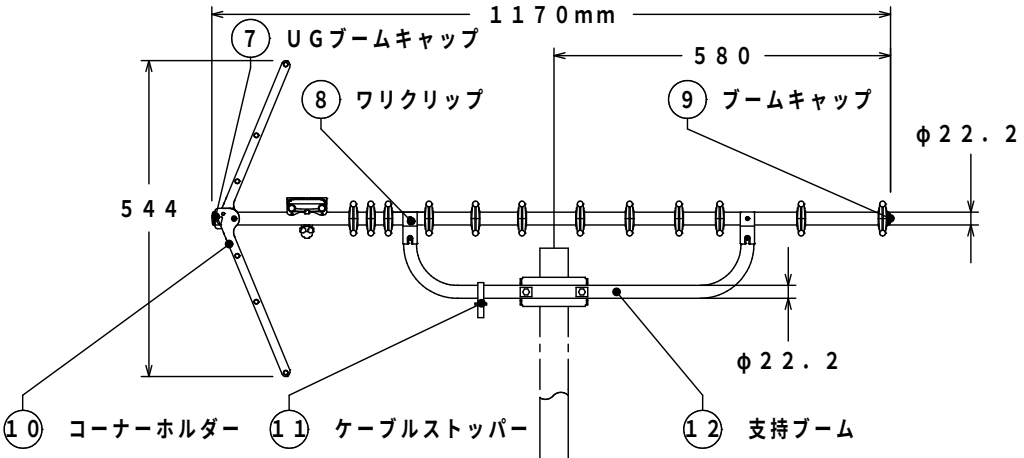

適合マスト径　22～48.6

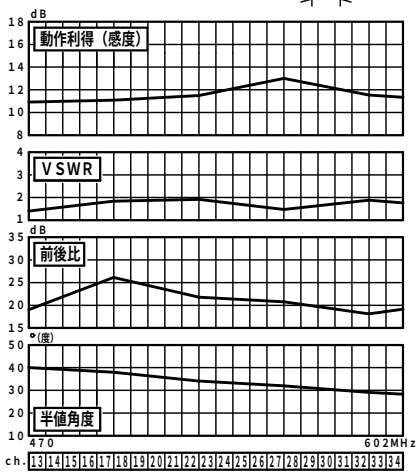

項目	規格
受信チャンネル	ch.13～34
エレメント数	14
インピーダンス	75Ω（F型コネクター）
受信偏波	水平・垂直偏波
動作利得（感度）	11～13.5dB
VSWR	2.5以下
前後比	18～27dB
半値角度	25～43°
適合マスト径	22～48.6mm
外観寸法	1170（L）×390（W）×544（H）mm
受風面積	0.17㎡
質量（重量）	約1.6kg

図番	KE－8736

品名	UHFアンテナ
型式	LS146TMH

部品明細表

番号	部品名	材質	表面処理
1	ビームダイポール	耐食アルミニウム ABS	——
2	マスト固定金具	鋼板	亜鉛メッキ 3価クロメート処理
3	ディレクター	耐食アルミニウム ABS	——
4	コーナーリフレクター	耐食アルミニウム	——
5	エレメントキャップ	エラストマー	——
6	ブーム	耐食アルミニウム	——
7	UGブームキャップ	PP	——
8	ワリクリップ	鋼板	亜鉛メッキ 3価クロメート処理
9	ブームキャップ	ABS	——
10	コーナーホルダー	ABS	——
11	ケーブルストッパー	PP	——
12	支持ブーム	耐食アルミニウム	——
13	ビス・ナット類	軟鋼線材	亜鉛メッキ 3価クロメート処理

マスプロ電工株式会社