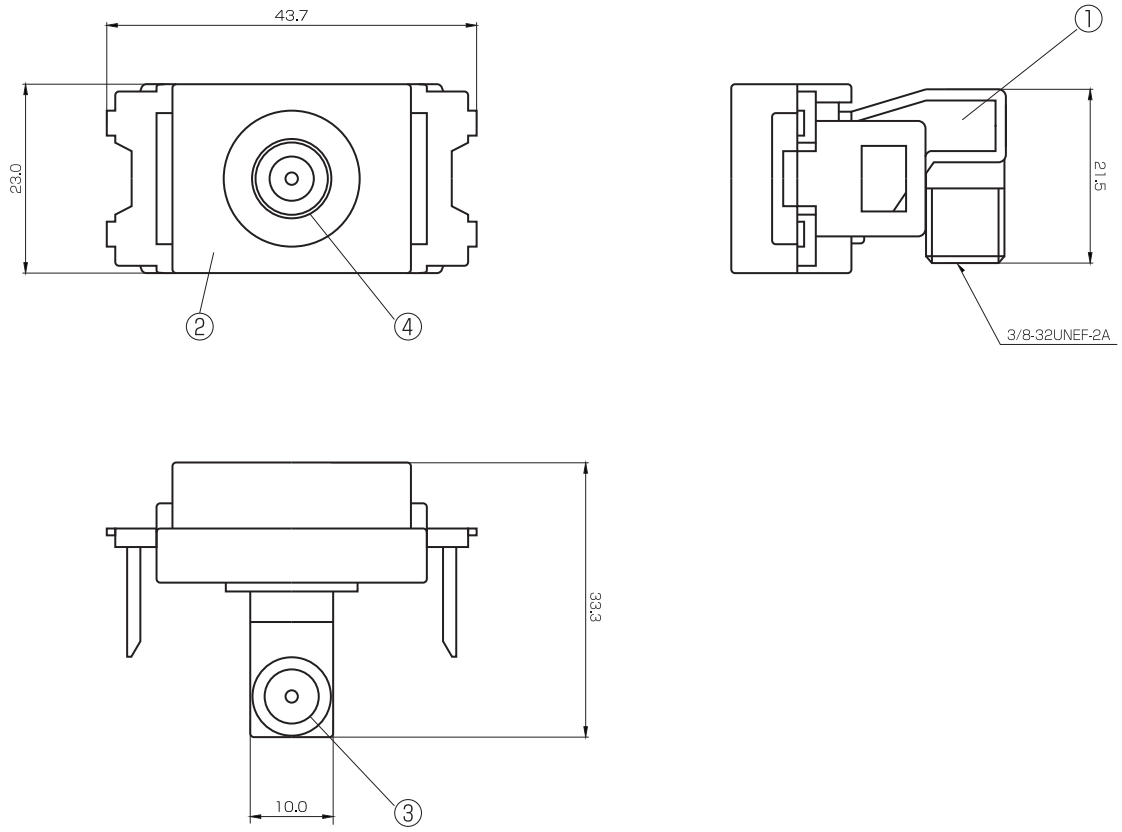

【仕様・規格】

項目（単位）	性能						
周波数帯域 (MHz)	10-76	76-222	222-770	770-1489	1489-2150	2150-2681	2681-3224
挿入損失 (dB 以下)	0.5	0.5	0.5	1.0	1.0	1.0	1.0
VSWR（以下）	1.3	1.3	1.3	1.5	1.5	1.5	1.5
インピーダンス (Ω)	75						
備考	入力 ー テレビ端子　電流通過型　DC15V/0.8A 以下						

No.	部品名	数	材質	処理
①	本体	1	亜鉛ダイキャスト	ニッケルメッキ
②	端子台	1	合成樹脂	ホワイト 色
③	入力端子（通電）	1	亜鉛ダイキャスト	ニッケルメッキ
④	テレビ端子（通電）	1	亜鉛ダイキャスト	ニッケルメッキ

SH JEITA スーパーハイビジョン受信マーク登録品

名称：壁面ユニット　背面可動タイプ
型番：TCU-KL

株式会社 e４３１

三角法 3rd Angle Proj.	単位 mm	尺度 Free	図番 D0124-A4180-2