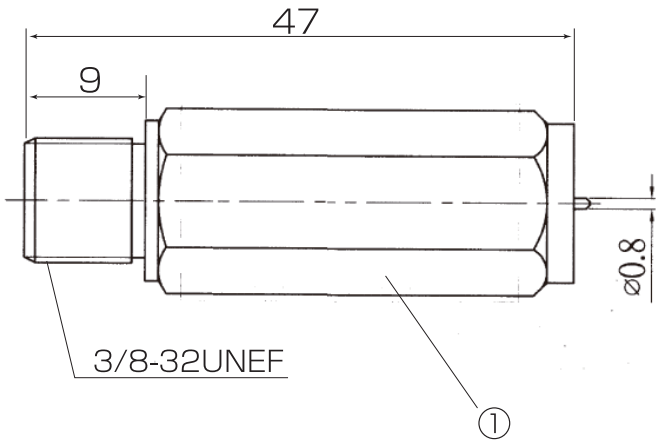

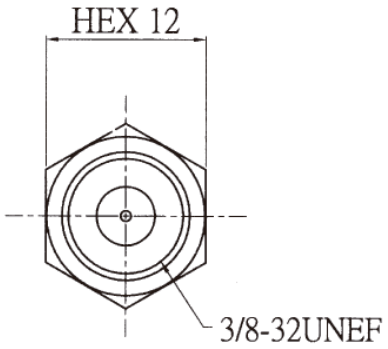

項目	TBA-6H						
周波数帯域(MHZ)	5-50	50-60	70-90	90-770	770-1500	1500-2150	2150-2602
通過帯域減衰量(dB)以下	1.8以下	3.0以下	6±1.5	6±1.0	6±1.5	6±1.5	6±2.0
電圧定在波比以下	2.0						

項目	TBA-10H						
周波数帯域(MHZ)	5-50	50-60	70-90	90-770	770-1500	1500-2150	2150-2602
通過帯域減衰量(dB)以下	1.8以下	3.5以下	10±1.5	10±1.0	10±1.5	10±1.5	10±2.0
電圧定在波比以下	2.0						

項目	TBA-15H						
周波数帯域(MHZ)	5-50	50-60	70-90	90-770	770-1500	1500-2150	2150-2602
通過帯域減衰量(dB)以下	1.8以下	3.5以下	15±1.5	15±1.5	15±1.5	15±2.0	15±2.5
電圧定在波比以下	2.0						

項目	TBA-20H						
周波数帯域(MHZ)	5-50	50-60	70-90	90-770	770-1500	1500-2150	2150-2602
通過帯域減衰量(dB)以下	2.5以下	4.0以下	20±1.5	20±1.5	20±1.5	20±2.0	20±3.0
電圧定在波比以下	2.0						

No.	部品	材質	備考
①	本体	黄銅	ニッケルメッキ

名称：下り帯域減衰アッテーネータ

型番：TBA-XXH

三角法 3rd Angle Proj.	単位 mm	尺度 Free

株式会社 放送通信機器