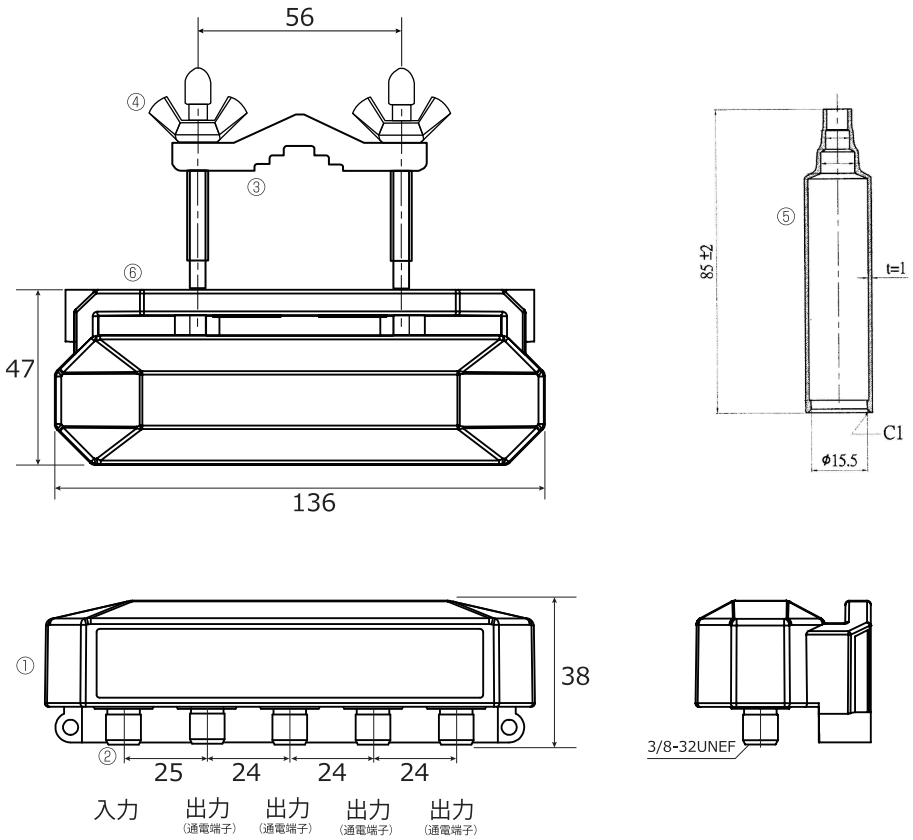

項目（単位）	性能						
周波数帯域 (MHz)	5-76	76-222	222-770	770-1489	1489-2150	2150-2681	2681-3224
分配損失 (dB 以下)	8.5	8.0	8.5	9.8	11.0	12.0	14.0
端子間結合損失 (dB 以上)	15.0	23.0	20.0	15.0	15.0	15.0	13.0
VSWR（以下）	2.0						2.5
インピーダンス (Ω)	75						

No.	部品名	数	材質	処理
①	本体ケース	1	合成樹脂	
②	分配器	1	亜鉛ダイキャスト	ニッケルメッキ
③	マスト抑え金具	1	鋼材	亜鉛メッキ
④	ボルト・ナット類	3	鋼材	亜鉛メッキ
⑤	防水キャップ	5	PVC	
⑥	壁面取付ねじ	1	鋼材	亜鉛メッキ

※Ni= ニッケル (Nickel)

電流容量：DC15V/0.5A

名称：4 分配器 (全端子通電型)
型番：TWS-4L

株式会社　放送通信機器