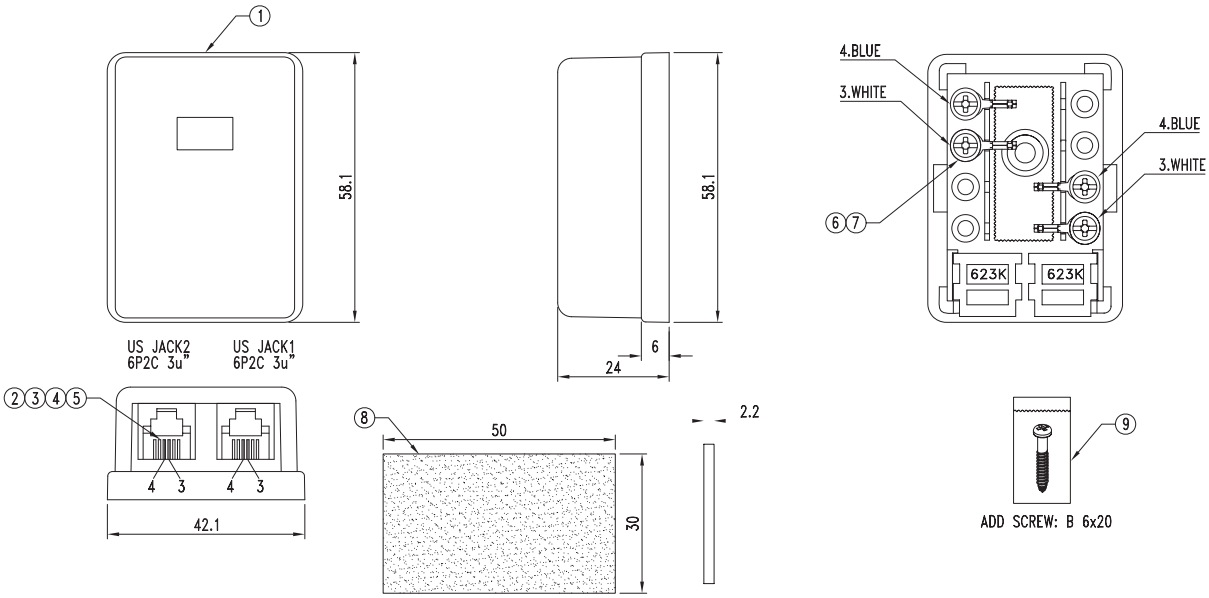

No.	部品	材質・仕様
9	ねじ	スチール：B 6x20
8	両面テープ	５０ｘ３０ｘ２mm
7	ターミナル	黄銅
6	ねじ	スチール：６ｘ９WP
5	配線	φ0.95±0.05/26AWG
4	接点	りん青銅：φ0.45mm　金メッキ
3	ケーブルかしめ	黄銅
2	６２３K	ABS
1	本体	ABS

名称：電話用ローゼット　２個口

型番：CMJ-２２

株式会社 放送通信機器

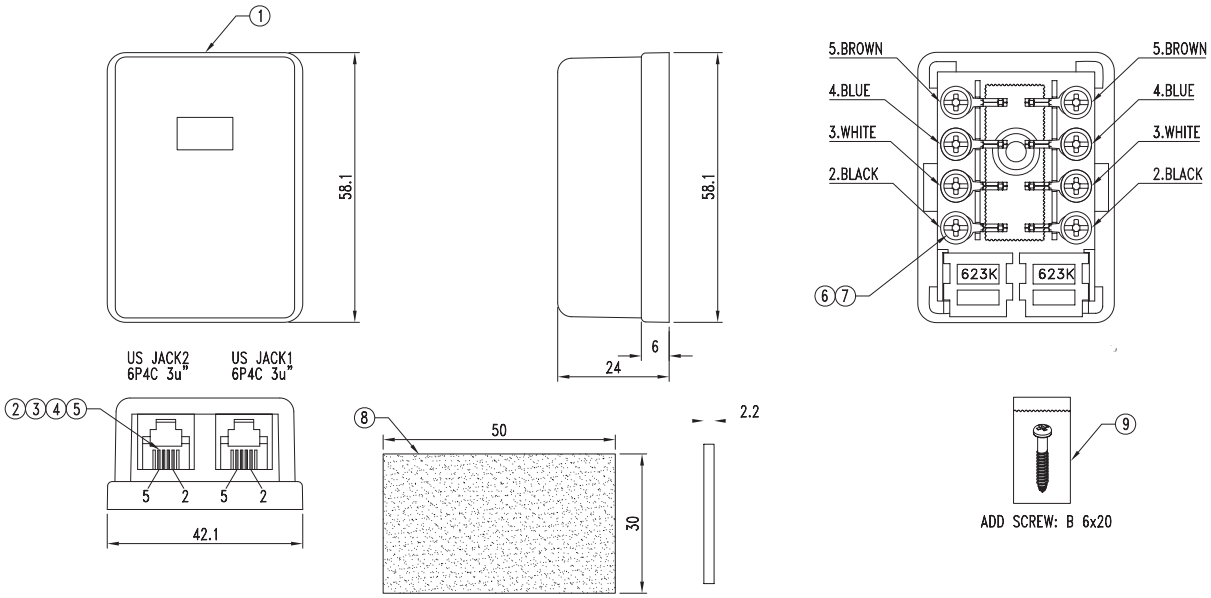

No.	部品	材質・仕様
9	ねじ	スチール：B 6x20
8	両面テープ	５０ｘ３０ｘ２mm
7	ターミナル	黄銅
6	ねじ	スチール：６ｘ９WP
5	配線	φ0.95±0.05/26AWG
4	接点	りん青銅：φ0.45mm　金メッキ
3	ケーブルかしめ	黄銅
2	６２３K	ABS
1	本体	ABS

名称：電話用ローゼット　２個口

型番：CMJ-44

株式会社 放送通信機器